Item number: BW-605SV
Mã sản phẩm

Features
Đặc điểm

- *Elegant and modern design*
  Thiết kế hiện đại và tinh tế
- *Niken & Chrome multi layer coated brass, with 24h ASS Pass and high corrosion resistance*
  Đồng mạ đa lớp Niken & Chrome, đạt tiêu chuẩn 24h ASS, chống ăn mòn cao.
- *Ceramic cartridge, can last 500.000 usage times*
  Van lõi sứ, độ bền cao 500.000 lần sử dụng.
- *Air Power technology, quiet flow and water saving*
  Công nghệ Air Power, xả êm, tiết kiệm nước
- *TCVN 11715: 2015 Standard qualified*
  Chất lượng đạt tiêu chuẩn TCVN 11715:2015

Specifications
Thông số kỹ thuật

Minimum pressure/ Áp lực tối thiểu	*0.05 (Mpa) (Flow pressure/ Áp lực động)*
Maximum pressure/ Áp lực tối đa:	*0.1 (Mpa) (Static pressure/ Áp lực tĩnh)*
Recommended pressure/ Áp lực khuyến nghị	*0.1 ~ 0.5 (Mpa)*
Working Temperature/ Nhiệt độ cấp nước:	*4 - 90°C*
Material/ Vật liệu:	*Niken & Chrome plated brass/ Đồng mạ Niken & Chrome*
Color/Màu sắc:	*Chrome/Chrome*

Parts description
Danh mục phụ kiện

Shower column/Thân sen	*TS-605SV*
Ceramic cartridge/Van lõi sứ	*VA-605SV*
Chrome plated copper Mixer body/ Củ sen bằng đồng mạ Chrome	*C-605SV*
Single lever/Tay gạt đơn	*T-605SV*
Z connector + rubber ring/ Chân nối hình chữ Z + ron cao su	*Z-605SV*
Chrome plated decorative cap Nắp chụp mạ Chrome	*NC-605SV*
Shower holder and screw sets/ Gá thân sen cố định + ốc vít	*GC-605SV*
Movable base/Gá tay sen di động	*GT-605SV*
Chrome plated three function hand shower/ Tay sen 3 chế độ mạ Chrome	*TS-605SV*
Chrome plated round shower head/ Hoa sen tròn mạ Chrome	*B-605SV*
Chrome plated 150cm shower hose/ Dây sen mạ Chrome 150cm	*D-605SV*

Installation Instruction / Hướng dẫn lắp đặt

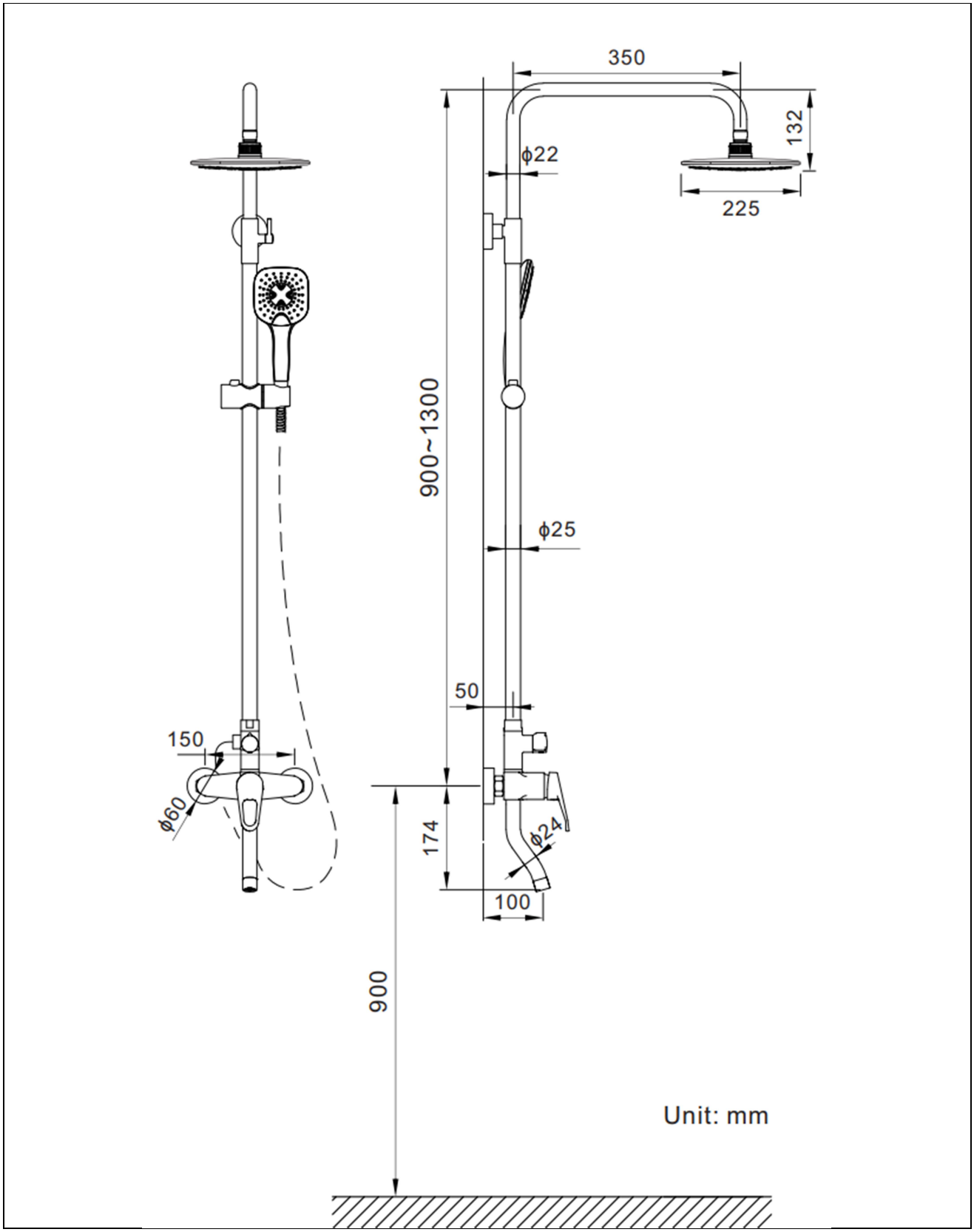

All rights reserved by BASICS VIETNAM. Specifications and sizes are subject to change without notice.
Bản quyền thuộc công ty BASICS VIETNAM. Thông số kỹ thuật và kích thước có thể được thay đổi mà không báo trước.