Series 8, Induction hob, 70 cm, surface mount with frame PID775DC1E

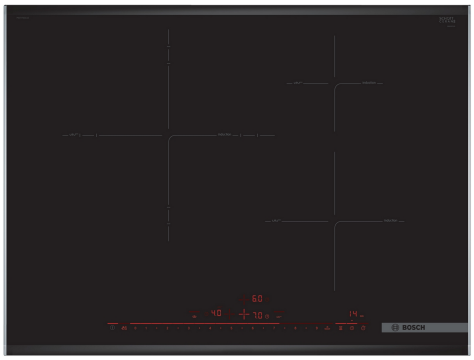

HEZ32WA00 :
HEZ394301 :
HEZ9ES100 :
HEZ9FE280 :
HEZ9SE030 :
HEZ9SE040 :
HEZ9SE060 :

Bếp từ với cảm biến PerfectFry: tự động điều chỉnh nhiệt độ cho món chiên hoàn hảo

- **Công nghệ DirectSelect Premium**: Trực tiếp lựa chọn vùng nấu, mức công suất và các chức năng khác một cách dễ dàng
- **Vùng nấu 3 vòng, 32 cm**: vùng nấu có thể mở rộng cho phù hợp với nhiều kích cỡ nồi chảo
- **Cảm biến PerfectFry**: cảm biến điều chỉnh công suất phù hợp trong 5 mức công suất, giúp thực phẩm được chiên giòn hoàn hảo
- **Thiết kế ComfortProfil**: Thiết kế vát cạnh được bo viền bằng thép không gỉ với vẻ đẹp thanh lịch, sang trọng.
- **Chức năng Gia nhiệt nhanh (PowerBoost)**: gia tăng đến 50% công suất để làm nóng nhanh hơn.

Tên sản phẩm/nhóm sản phẩm: .....Vùng nấu ăn bằng gốm
Thiết kế âm / Độc lập: ..... Âm tủ
Energy input: .....Electric
Tổng số vị trí có thể được sử dụng cùng một lúc: 3
Kích thước hốc tối thiểu cần thiết để cài đặt (HxWxD): 51 x 560-560 x 490-500 mm
Width of the product: .....710 mm
Kích thước (Cao x rộng x sâu): .....51x710x527 mm
Dimensions of the packed product (HxWxD): ..... 126x953x608 mm
Khối lượng: ..... 14.7 kg
Gross weight: ..... 16.2 kg
Chỉ báo nhiệt dư: ..... Riêng biệt
Vị trí của bảng điều khiển: ..... Front
Vật liệu bề mặt cơ bản: ..... Ceramic
Màu sắc bề mặt: ..... Màu đen, Nhôm đánh bóng
Chiều dài dây nguồn: .....110 cm
Sealed Burners: ..... No
Làm nóng bằng bộ tăng áp: ..... Tất cả
Power of 2nd heating element (kW): .....2200.0 ; 2600.0 ; 3300.0 W
Power of 5th heating element (kW): ..... 1400.0 W
Power of 5th heating element (kW in boost): .....[2.2] kW
Công suất: .....7400 W
Điện áp: .....220-240 V
Frequency: ..... 50; 60 Hz
Energy input: .....Electric
Loại ổ cắm: .....Không có phích cắm
Appliance Dimensions (h x w x d) (in): ..... x x
Dimensions of the packed product: ..... 4.96 x 23.93 x 37.51
Net weight: .....32.000 lbs
Gross weight: ..... 36.000 lbs
Tổng số vị trí có thể được sử dụng cùng một lúc: 3
Chiều dài dây nguồn: .....110 cm
Kích thước hốc tối thiểu cần thiết để cài đặt (HxWxD): 51 x 560-560 x 490-500 mm
Kích thước (Cao x rộng x sâu): .....51x710x527 mm
Dimensions of the packed product (HxWxD): ..... 126x953x608 mm
Khối lượng: ..... 14.7 kg
Gross weight: ..... 16.2 kg

4 242002 838830

Series 8, Induction hob, 70 cm, surface mount with frame PID775DC1E

Bếp từ với cảm biến PerfectFry: tự động điều chỉnh nhiệt độ cho món chiên hoàn hảo

Công suất và kích thước

- Các vùng nấu: 1 x Ø 210 mm, 260mm, 320mm, 2,2 KW (có thể tăng đến 3,7 KW); 1 x Ø 145 mm, 1,4 KW (có thể tăng đến 2,2 KW); 1 x Ø 210 mm, 1,8 KW (có thể tăng đến 3,7 KW)
- 17 mức công suất

Thiết kế

- Thiết kế hiện đại
- Kích thước bếp 70cm có thể lắp đặt vào vị trí định sẵn 60cm
- Công nghệ điều khiển DirectSelect Premium

Chức năng tiện ích

- Cảm biến PerfectFry với 5 mức công suất
- 3 vùng nấu cảm ứng từ
- 1 vùng nấu có 3 vòng
- Hiển thị kỹ thuật số
- Hẹn giờ kết thúc cho tất cả các vùng nấu
- Chức năng Khởi động nhanh (QuickStart)
- Chức năng Tự khởi động lại (Restart)
- Hiển thị mức năng lượng tiêu thụ
- 2 mức hiển thị nhiệt dư
- Công tắc nguồn
- Cảm biến nhận diện nồi chảo, Chức năng quản lý công suất, Tự tắt an toàn (khi không sử dụng), Khóa trẻ em
- Chức năng Gia nhiệt nhanh (PowerBoost) cho tất cả các vùng nấu

Thông số kỹ thuật

- Kích thước sản phẩm (HxWxD mm): 51 x 710 x 527
- Kích thước lắp đặt (Cao x Rộng x Sâu): 51 x 560 x (490 - 500)
- Độ dày mặt bếp tối thiểu: 16 mm
- Tổng công suất: 7.4 KW
- Độ dài dây cáp: 110cm
- Đi kèm dây cáp

Series 8, Induction hob, 70 cm, surface mount with frame
PID775DC1E

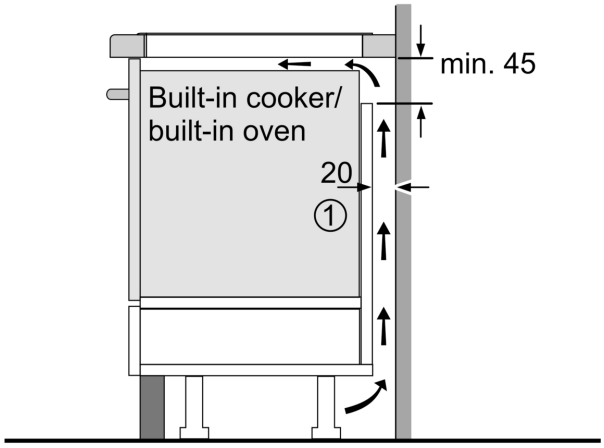

①
Ventilation gap must be present

All measurements in mm

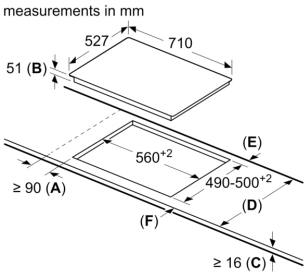

A: Minimum distance from the hob cut-out to the wall.
B: Recessed depth
C: The clearance between the surface of the worktop and the top of the front of the oven must be 30 mm. See space requirements for the oven.

The worktop into which the hob is installed must withstand loads of approx. 60 kg; suitable substructures must be used if required.

D	E	F
585-600	50	≥ 35
> 600	≥ 50	≥ 50

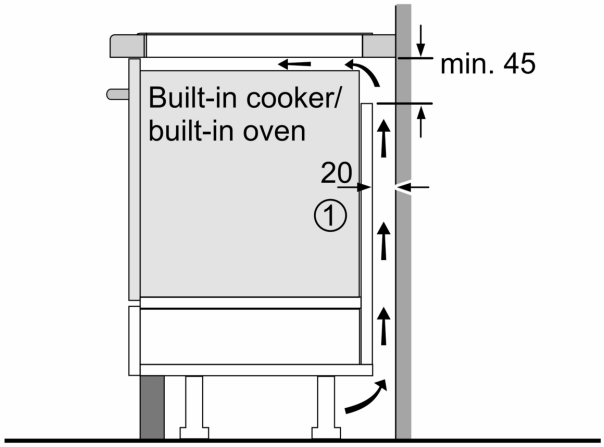

①
Ventilation gap must be present

All measurements in mm

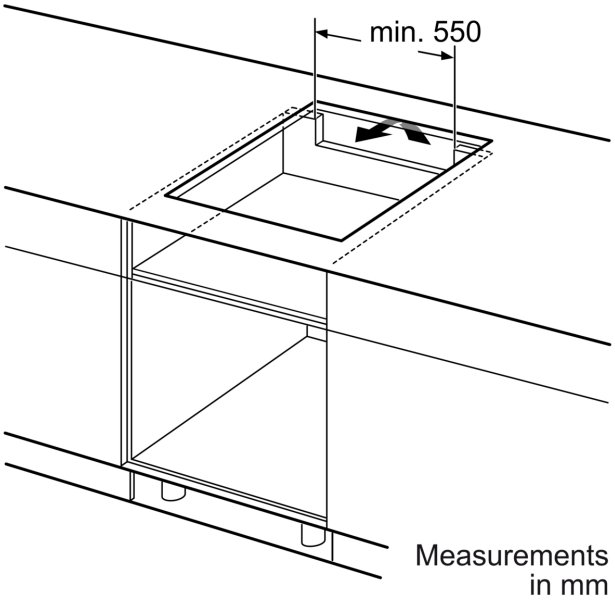

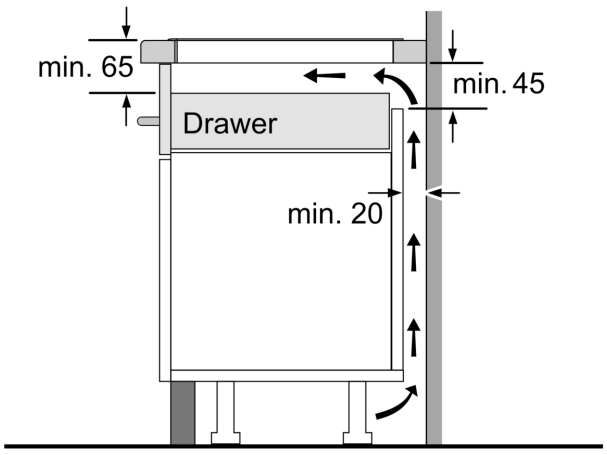

Measurements in mm