Series 8, Induction hob with integrated ventilation system, 80 cm, surface mount with frame PXX875D67E

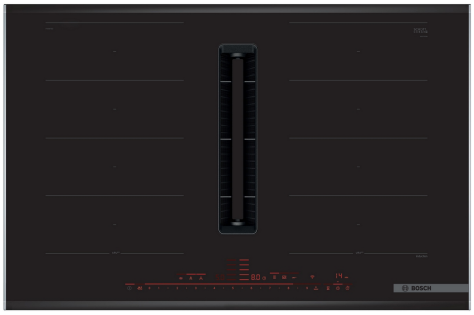

HEZ32WA00 :
HEZ390522 :
HEZ9ES100 :
HEZ9FE280 :
HEZ9SE040 :
HEZ9SE060 :
HEZ9TY010 :

Bếp từ tích hợp hệ thống hút mùi cho kết quả nấu nướng tuyệt hảo hơn.

- **Công nghệ DirectSelect Premium**: Trực tiếp lựa chọn vùng nấu, mức công suất và các chức năng khác một cách dễ dàng
- **Vùng nấu linh hoạt FlexInduction**: nấu nướng linh hoạt hơn nhờ việc có thể kết hợp các vùng nấu thành một vùng nấu lớn để đặt nhiều nồi nhỏ và nồi lớn
- **Cảm biến PerfectAir**: Tự động điều chỉnh cài đặt cho công suất hút mùi tối đa với độ ồn thấp nhất
- **PerfectCook**: cảm biến bổ sung, kiểm soát nhiệt độ nấu tối ưu, ngăn chặn khả năng trào, quá sôi hoặc cháy khét.
- **Cảm biến nhiệt PerfectFry**: cảm biến điều chỉnh công suất phù hợp trong 5 mức công suất, giúp thực phẩm được chiên giòn hoàn hảo

Tên sản phẩm/nhóm sản phẩm: .....Vùng nấu ăn bằng gốm
Thiết kế âm / Độc lập: ..... Âm tủ
Energy input: .....Electric
Tổng số vị trí có thể được sử dụng cùng một lúc: 4
Kích thước hốc tối thiểu cần thiết để cài đặt (HxWxD): 223 x 750-750 x 490-490 mm
Width of the product: .....816 mm
Kích thước (Cao x rộng x sâu): ..... 223x816x527 mm
Dimensions of the packed product (HxWxD): .....430x940x660 mm
Khối lượng: ..... 28.7 kg
Gross weight: ..... 33.4 kg
Chỉ báo nhiệt dư: ..... Riêng biệt
Vị trí của bảng điều khiển: ..... Front
Vật liệu bề mặt cơ bản: ..... Ceramic
Màu sắc bề mặt: ..... Màu đen, Thép không gỉ
Màu sắc của khung: ..... Thép không gỉ
Chiều dài dây nguồn: .....110 cm
Sealed Burners: ..... No
Làm nóng bằng bộ tăng áp: ..... Tất cả
Power of 2nd heating element (kW): .....3300.0 W
Số lượng cài đặt tốc độ: .....17-stage + 2 intensive
Max. air extraction: ..... 500 m^3/h
Tăng tuần hoàn đầu ra vị trí: .....595.0 m^3/h
Max. air recirculation: ..... 499 m^3/h
Tăng cường vị trí xả khí: .....622 m^3/h
Độ ồn: .....69 dB(A) re 1 pW
Bộ lọc mùi: ..... No
Chế độ thông gió: .....Có thể chuyển đổi
Làm sạch bô loc nhăc nhở: ..... Co
Điện áp: ..... 220-240/380-415 V
Frequency: ..... 50-60 Hz

4 242005 192540

Series 8, Induction hob with integrated ventilation system, 80 cm, surface mount with frame PXX875D67E

Bếp từ tích hợp hệ thống hút mùi cho kết quả nấu nướng tuyệt hảo hơn.

Công suất và kích thước

- 4 vùng nấu
- 2 vùng nấu linh hoạt
- Các vùng nấu: 1 x Ø 400 mm x 240 mm, 3,3 KW (có thể tăng tới 3,7 KW); 2 x 200 mm, 240 mm, 2,2 KW (có thể tăng tới 3,7 KW); 1 x 400 mm x 240 mm, 3,3 KW (có thể tăng tới 3,7 KW) hoặc 2 x 200mm, 240 mm, 2,2 KW (có thể tăng đến 3,7KW)
- 17 mức công suất

Thiết kế

- Thiết kế hiện đại
- Công nghệ điều khiển DirectSelect Premium

Chức năng tiện ích

- Cảm biến PerfectCook sẵn sàng (bán riêng)
- Cảm biến PerfectFry với 5 mức gia nhiệt
- Chức năng Gia nhiệt nhanh (PowerBoost) cho tất cả các vùng nấu
- Chức năng tự thiết lập mức nhiệt (MoveMode) cho các vùng nấu (3 mức độ)
- Chức năng tự động chuyển cài đặt
- Cooking zones will be automatically joined or separated based on the shape and size of the cookware placed
- Hiển thị kỹ thuật số
- Hẹn giờ kết thúc cho tất cả các vùng nấu
- Chức năng Tự khởi động lại (Restart)
- Chức năng Khởi động nhanh (QuickStart)
- Home Connect (chỉ có ở các quốc gia có dịch vụ Home Connect)
- Chức năng giữ ấm cho tất cả các vùng nấu
- 2 mức hiển thị nhiệt dư
- Công tắc nguồn
- Cảm biến nhận diện nồi chảo, Chức năng quản lý công suất, Tự tắt an toàn (khi không sử dụng), Khóa trẻ em
- Hiển thị mức năng lượng tiêu thụ

Thông số kỹ thuật

- Kích thước sản phẩm (Cao x Rộng x Sâu): 223 x 816 x 527 mm
- Kích thước lắp đặt (Cao x Rộng x Sâu): 223 x 750 x (490 - 490) mm
- Độ dày mặt bếp tối thiểu: 16 mm
- Đi kèm dây cáp

Tích hợp hệ thống hút mùi âm bàn

- Bếp từ tích hợp hệ thống hút mùi âm toàn phần công suất cao
- Thích hợp hút xả thải (ống thoát) hoặc tuần hoàn (bao gồm các cài đặt phần mềm khác nhau). Yêu cầu các phụ kiện tương ứng:
- HEZ9VEDU0 cho hút xả thải
- HEZ9VRPD0 cho hút xả thải hoàn toàn và một phần với bộ lọc mùi cleanAir. Bộ lắp đặt HEZ9VRUD0 cho hút tuần hoàn với bộ lọc mùi cleanAir
- Hệ thống hút mùi với 17 mức công suất quạt điện tử và 2 mức công suất quạt Tăng/Tăng cường (Boost/-Intensive) (đảo tự động) thông qua giao diện cảm ứng điều khiển DirectSelect Premium. Hệ thống hút mùi có cảm biến, thông minh và hoàn toàn tự động
- Hệ thống hút mùi tự động bật khi sử dụng một vùng nấu
- Cảm biến thông minh và mặt bếp tiện lợi, điều chỉnh các mức công suất hoàn toàn tự động thông qua thuật toán tiên tiến đem lại tiện nghi tối đa
- Tự động tắt trễ sau khi nấu để loại bỏ mùi còn sót lại (ở mức độ quạt cực thấp, 12 phút trong quá trình xả thải ống dẫn, 30 phút trong quá trình thải tuần hoàn, có thể được tắt bằng tay).
- Điều khiển hoàn toàn trực tiếp thông qua cảm ứng điều khiển DirectSelect Premium
- Hiệu suất cao, ít tiếng ồn với công nghệ BLDC tiết kiệm năng lượng. Hiệu suất hút mùi cao, hoạt động êm ái với tần số tiếng ồn dễ chịu thông qua bộ phận liên kết được tối ưu hóa về mặt tâm lý và khí động học với quạt gió kín, không thể nhìn thấy. Khả năng chịu áp suất cao ngay cả với các ống xả thải dài hơn và phức tạp hơn.
- Bộ lọc dầu mỡ và bộ phận hấp thu chất lỏng dễ tháo lắp và vệ sinh
- Tất cả các bộ phận đều dễ vệ sinh, dễ dàng rửa bằng máy rửa chén và chịu nhiệt
- Công suất hệ thống hút mùi:
- Công suất hút xả thải tối thiểu theo tiêu chuẩn EN 61591 là 154 m^3/h đối với chế độ hút thông thường và tối đa 500 m^3/h đối với chế độ thông thường, 622 m3/h đối với chế độ hút tăng cường
- Độ ồn hút xả thải tối thiểu theo tiêu chuẩn EN 60704-2-13: 42 dB re 1 pW đối với chế độ hút thông thường, tối đa 69 dB re 1 pW đối với chế độ hút thông thường và 74 dB re 1 pW đối với chế độ hút tăng cường
- Độ ồn hút tuần hoàn tối thiểu theo tiêu chuẩn EN 60704-2-13: 42 dB re 1 pW đối với chế độ hút thông thường, tối đa 69 dB re 1 pW đối với chế độ hút thông thường và 74 dB re 1 pW đối với chế độ hút tăng cường
- Tiết kiệm năng lượng theo tiêu chuẩn Châu Âu: B (dựa trên thang đo tiết kiệm năng lượng từ A+++ đên D)

Series 8, Induction hob with integrated ventilation system, 80 cm, surface mount with frame
PXX875D67E

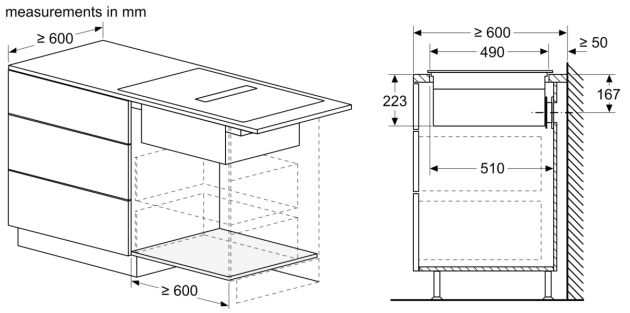

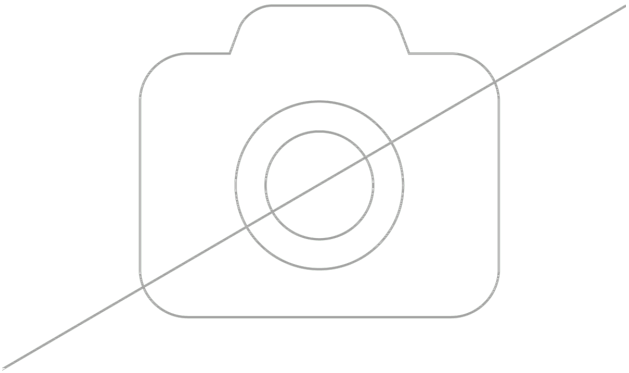

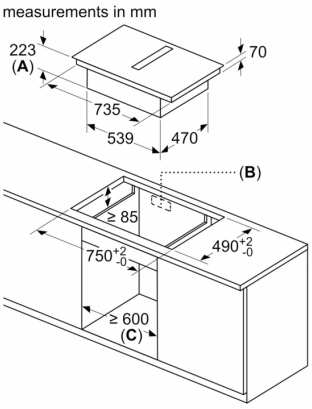

A: Recessing depth
B: Cut-out in back panel required for pipework. Exact size and position can be taken from specific drawing.
C: All 80cm width class models can be installed in 60cm wide furniture by adjusting the side panels.

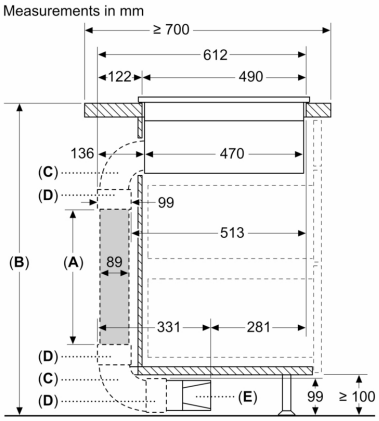

A: Tube length
B: Kitchen height
C: 90° L-size bow
D: Connector sleeve
E: Diffusor

Ducting kit available for ≥ 700 mm depth worktops and up to 960 mm height

The installer has to select the tube length and if necessary cut it according to the kitchen height

A	B
500	≤ 960
1000	> 960

Measurements in mm

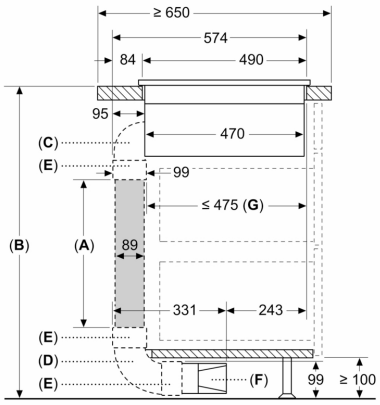

A: Tube length
B: Kitchen height
C: 90° M-size bow
D: 90° L-size bow
E: Connector sleeve
F: Diffusor
G: Shortened Drawer

The installer has to select the tube length and if necessary cut it according to the kitchen height

A	B
500	≤ 940
1000	> 940

Measurements in mm

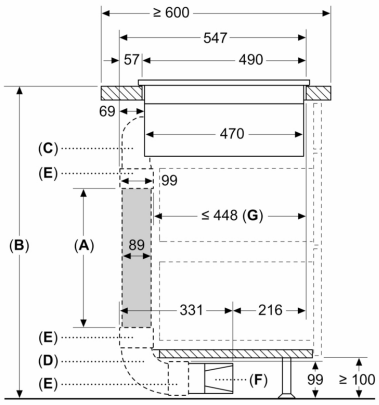

A: Tube length
B: Kitchen height
C: 90° S-size bow
D: 90° L-size bow
E: Connector sleeve
F: Diffusor
G: Shortened Drawer

Ducting kit available for ≥ 600 mm depth worktops and up to 960 mm height

The installer has to select the tube length and if necessary cut it according to the kitchen height

A	B
500	≤ 990
1000	> 990

measurements in mm

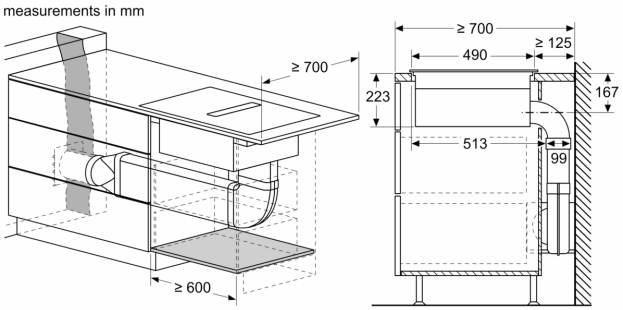

measurements in mm

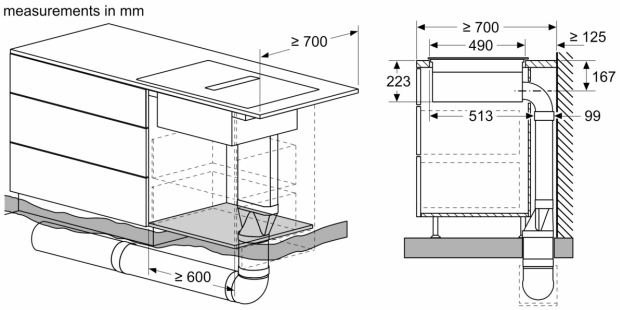

measurements in mm

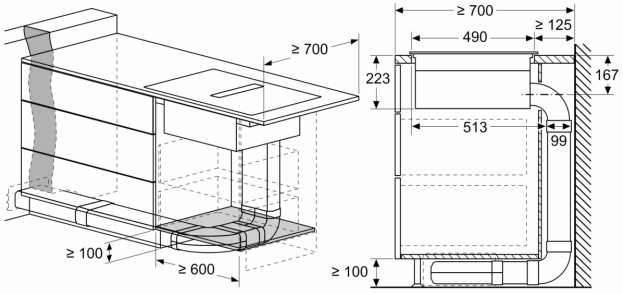

measurements in mm

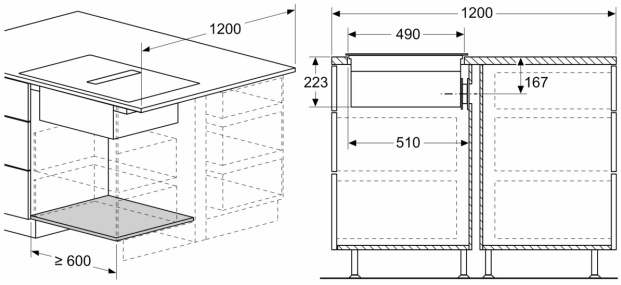

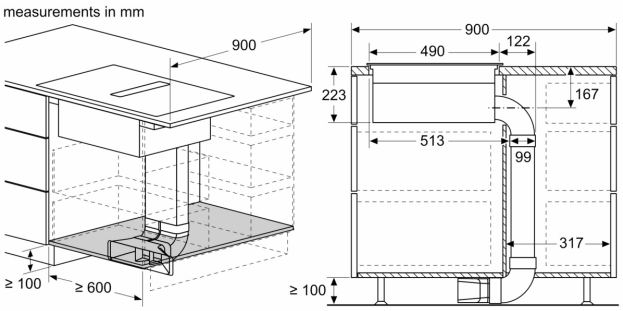

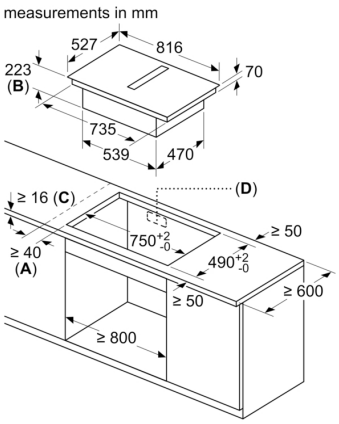

A: Minimum distance from the hob cut-out to the wall
B: Recessing depth
C: The worktop into which the hob is installed must withstand loads of approx. 60kg; suitable substructures must be used if required.
D: Cut-out in back panel required for pipework. Exact size and position can be taken from specific drawing.

measurements in mm
Front view

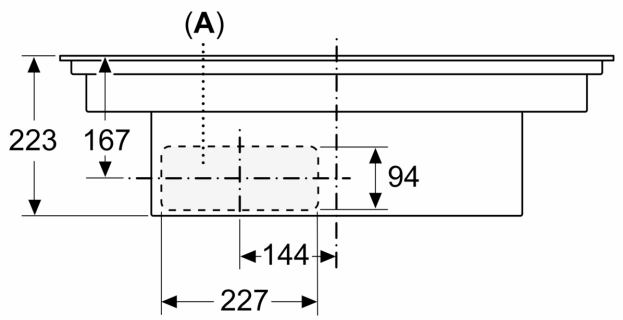

measurements in mm
Front view – unit cut-out
for unducted recirculation

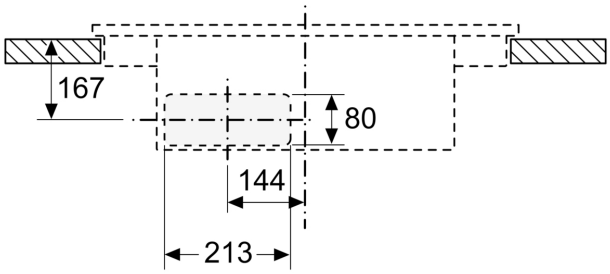

A: Connected directly at the rear

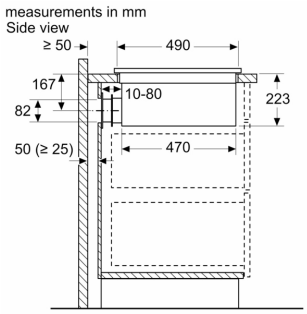
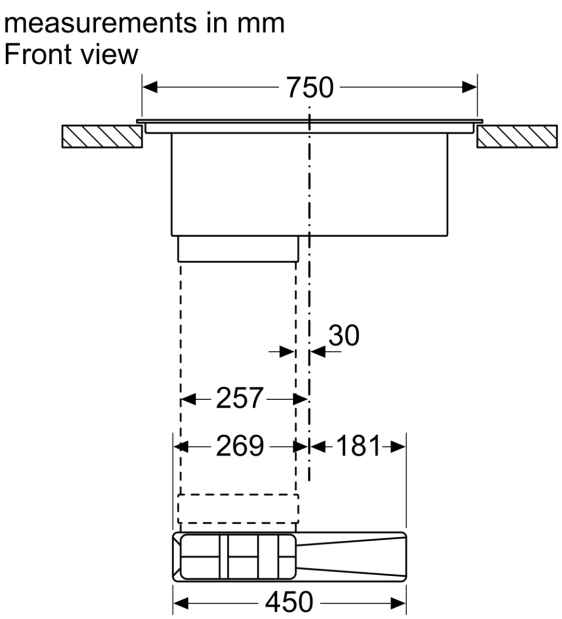
When installing directly at outer walls that are non-insulated (μ ≥ 0.5 W/m² °C), we recommend to use partially or fully ducted recirculation configurations.