Series 4, Máy rửa bát âm toàn phần, 60 cm
SMV4ECX14E

A↑G C

VarioDrawer

SGZ0BI01 :
SGZ0IC00 :
SGZ1010 :
SGZ8BI00 :
SMZ1051EU :
SMZ2056 :
SMZ5003 :
SMZ5035 :
SMZ5100 :
SMZ5300 :

Hiệu suất sấy khô tốt hơn với máy rửa bát trang bị điều khiển từ xa thông minh.

- **EfficientDry**: cải thiện hiệu suất sấy khô nhờ chức năng mở cửa tự động sau khi rửa
- **Khay Flex**: giúp xếp chén đĩa linh hoạt và dễ dàng.
- **VarioDrawer ™ là khay chứa thứ ba vô cùng tiện dụng, hoàn hảo để sắp xếp dao kéo, dụng cụ nhà bếp và tách cà phê espresso.**
- **Silence Plus**: hoạt động êm ái với độ ồn chỉ 44dB.
- **Home Connect**: thiết bị gia dụng kết nối với các thiết bị thông minh cho cuộc sống hàng ngày dễ dàng hơn.

Nhan năng lương: C
Mức tiêu thụ năng lượng của chương trình tiết kiêm trên 100 chu kỳ 74 kWh/100 cycles
Số lượng tối đa bộ đồ ăn châu Âu: 13
Sự tiêu thụ nước: .... 9.5 l
Thời lượng chương trình: .... 4:35 h
Mức độ ồn: .... 44 dB(A) re 1pW
Mưc đô loai tiêng ôn: .... B
Cleaning performance: ....A
Nước tiêu thụ: .... 9.5 l
Total annual energy consumption 220 days: .... 180 kWh
Total annual water consumption 220 days: .... 2090 l
Thiết kế âm / Độc lập: .... Âm tủ
Đầu có thể tháo rời: ....No
Tùy chọn bảng điều khiển cửa: ....Không thể thưc hiên đươc
Chiều cao của bàn thể tháo rời: .... 0 mm
Chiều cao của thiết bị: .... 815 mm
Adjustable feet: .... Yes - all from front
Chân điều chỉnh tối đa: .... 60 mm
Gọng có thể điều chỉnh: ....Cả chiêu ngang và dọc
Khối lượng: .... 36.6 kg
Gross weight: .... 39.0 kg
Công suất: ....2400 W
Bảo vệ cầu chì: ....10 A
Điện áp: ....220-240 V
Frequency: .... 50; 60 Hz
Chiều dài dây nguồn: ....175 cm
Loại ổ cắm: .... Phích cắm Gardy có nối đất
Length inlet hose: .... 165 cm
Length outlet hose: .... 190 cm
Hidden heating element: .... Yes
Water protection system description: .....Triple water protection 24h
Thiết bị an toan trẻ em: ....Không
Làm mềm nước: ....Yes
Top basket type: .... Practical loading with Flex basket
Adjustable upper basket: ....Rackmatic 3-stage
Bottom basket type: R2
Gia đơ thư 3: .... Ngăn keo Vario
Phụ kiện tùy chọn: SGZ0BI01, SGZ0IC00, SGZ1010, SGZ8BI00, SMZ1051EU, SMZ2056, SMZ5003, SMZ5035, SMZ5100, SMZ5300
Phụ kiện đi kèm : .... Tấm chắn hơi
Number of place settings: 13
Dimensions of the packed product (HxWxD): .....880x660x670 mm

4 242005 173785

Series 4, Máy rửa bát âm toàn phần, 60 cm
SMV4ECX14E

Hiệu suất sấy khô tốt hơn với máy rửa bát trang bị điều khiển từ xa thông minh.

Thông số kỹ thuật

- Công suất: 13 bộ đồ ăn châu Âu
- Kích thước sản phẩm (Chiều cao x Chiều rộng x Chiều sâu): 81.5 x 59.8 x 55 cm
- Thời gian chương trình Eco 50°C: 195 phút
- Độ ồn: 42 dB (A) re 1 pW
- Độ ồn (chế độ im lặng): 40 dB (A) re 1 pW
- Chức năng Home Connect được kích hoạt qua WLAN
- Bộ phận báo thời gian còn lại của chương trình (phút)

Chương trình

- 6 chương trình: Rửa tiết kiệm 50°C (Eco), Rửa tự động 45 - 65°C (Automatic), Rửa chuyên sâu 70°C (Intensive), Rửa nhanh 65°C (Express), Rửa yên tĩnh 50°C (Silence), Rửa tráng (Pre Rinse)
- Chương trình yêu thích
- 4 tùy chọn đặc biệt: Khởi động từ xa (Remove Start), Rửa nhanh tăng cường (VarioSpeedPlus), Rửa diệt khuẩn tăng cường (HygienePlus), Làm bóng tăng cường (Extra Trocknen)
- Chương trình vệ sinh máy (Machine Care)

Đặc tính sản phẩm

- AquaSensor (Cảm biến nước), Load-Sensor (Cảm biến tải)
- DosageAssist (Điều chỉnh lượng chất tẩy rửa)
- Động cơ BLDC
- Tự động điều chỉnh chất tẩy rửa
- Hệ thống lọc tự làm sạch với bộ lọc 3 lớp
- Chương trình Sấy tiết kiệm (EcoDrying) và bộ trao đổi nhiệt
- Chất liệu bên trong ống: Thép không gỉ
- Hẹn giờ điện tử: hoạt động trong vòng 1 - 24 giờ
- Nút điều khiển ở phía trên
- InfoLight (đỏ)
- Bao gồm Phễu rót muối
- bao gồm Tấm bảo vệ khỏi hơi nóng

Hệ thống Giá và Khay đựng

- 6 giá đỡ đĩa có thể gấp lại trong khay trên cùng
- 8 FlexTines trong khay dưới cùng
- Hệ thống khay Vario
- Hệ thống khay VarioDrawer Pro
- Bánh xe có độ ma sát thấp trên giá dưới và mức tải thứ 3
- Rack Stopper để tránh trật bánh của khay dưới cùng
- 2 kệ cốc trong khay trên cùng
- 2 kệ cốc trong khay dưới cùng
- Rackmatic có thể điều chỉnh độ cao khay trên cùng (3 tầng)

Chức năng an toàn

- AquaStop: Bảo hành của Bosch trong trường hợp hư hỏng do nước - bảo đảm trọn thời gian sử dụng thiết bị. *
- Dựa trên 280 chu kỳ làm sạch tiêu chuẩn sử dụng nước lạnh và chế độ tiêu thụ điện năng thấp.
- Mức tiêu thụ cho mỗi chu kỳ làm sạch của chương trình "Eco 50" sử dụng nước lạnh
- * Vui lòng tìm các điều khoản bảo hành trong [https://www2.bosch home.com/vn/vi/experience-bosch/3yearswarranty]
- Chú giải bảng điều khiển: Văn bản thuần túy (tiếng Anh)
- * Vui lòng tìm các điều khoản bảo hành trong [https://www2.bosch-home.com/vn/vi/experience-bosch/3yearswarranty]

Series 4, Máy rửa bát âm toàn phần, 60 cm
SMV4ECX14E

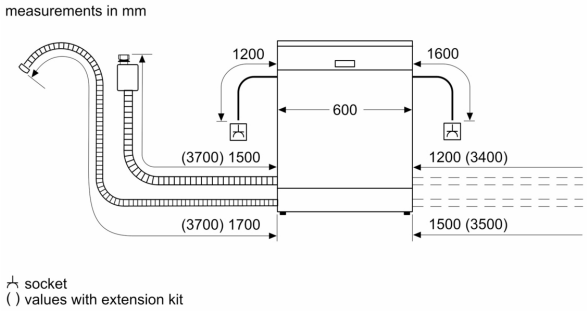

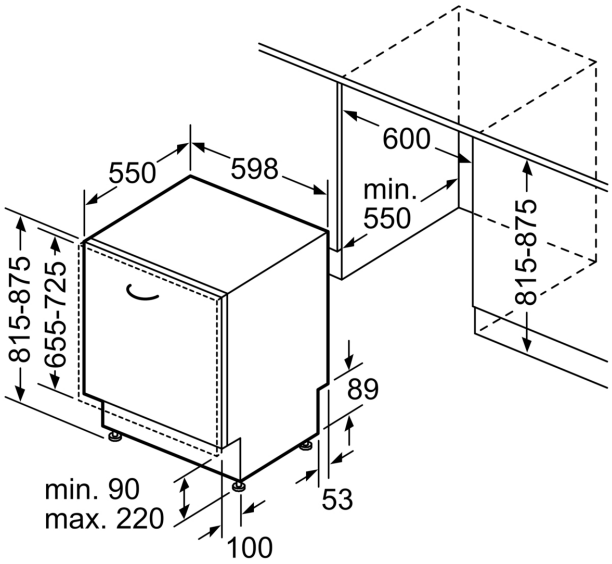

measurements in mm