# Serie 6, Máy giặt cửa trước, 9 kg, 1400 vòng/phút
# WAT28482SG

## Kết quả giặt sạch tối ưu với quy trình giặt, xả, vắt trong vòng 60 phút

- **Động cơ không chổi than EcoSilence Drive™**: tiết kiệm năng lượng, vận hành êm ái với tuổi thọ cao.
- **AllergyPlus**: chế độ giặt thiết kế cho người dễ bị dị ứng và có da nhạy cảm.
- **Lồng giặt Vario**: Giặt nhẹ nhàng, hiệu quả mà không làm nhàu.
- **Công nghệ ActiveWater Plus**: tiết kiệm lượng nước sử dụng một cách tối đa ngay cả đối với khối lượng giặt nhỏ nhờ vào bộ cảm biến điều chỉnh lượng nước tự động
- **Thiết kế vỏ máy chống rung Anti-Vibration giúp hạn chế tối ưu độ ồn và duy trì trạng thái ổn định trong quá trình giặt và vắt khô**

WMZ20490 :
WMZ2200 :
WMZ2381 :
WMZPW20W :

| | |
|---|---|
| Thiết kế âm / Độc lập: | Độc lập |
| Bản lề cửa: | Bên trai |
| Color / Material body: | Màu trắng |
| Chiều dài dây nguồn: | 160.0 cm |
| Chiều cao của thiết bị: | 848 mm |
| Kích thước của sản phẩm: | 848x598x590 mm |
| Wheels: | No |
| Khối lượng: | 70.5 kg |
| Thể tích lồng: | 63 l |
| Door Frame: | Bạc - Xám đen |
| Độ ồn khi giặt: | 49 dB(A) re 1pW |
| Công suất: | 2300 W |
| Bảo vệ cầu chì: | 10 A |
| Điện áp: | 220-240 V |
| Frequency: | 50 Hz |
| ENERGY STAR® certified: | No |
| Cord included: | Yes |
| Loại ổ cắm: | Phích cắm GB |
| Length of supply hose (in): | 59.05 " |
| Dimensions of the packed product: | 34.25 x 25.59 x 26.77 |
| Net weight: | 155.000 lbs |
| Gross weight: | 157.000 lbs |
| Length of drain hose: | 150.00 cm |
| Length of supply hose: | 150.00 cm |
| Dimensions of the packed product (HxWxD): | 870 x 650 x 680 mm |
| Gross weight: | 71.3 kg |
| Công suất: | 2300 W |
| Bảo vệ cầu chì: | 10 A |
| Điện áp: | 220-240 V |
| Frequency: | 50 Hz |
| Hệ thống bảo vệ nước: | Chống rò rỉ nước nhờ van từ đặc biệt |
| Tốc độ quay tối đa: | 1400 rpm |
| Tùy chọn tốc độ quay: | Biến đổi |
| Chỉ báo đếm ngược kỹ thuật số: | Yes |
| Chỉ báo tiến độ: | Man hinh LED, LED |
| Dung tích: | 9.0 kg |

4 242005 134908

# Serie 6, Máy giặt cửa trước, 9 kg, 1400 vòng/phút
# WAT28482SG

## Kết quả giặt sạch tối ưu với quy trình giặt, xả, vắt trong vòng 60 phút

**Thông số kỹ thuật**

- Khối lượng giặt: 9kg
- Tốc độ quay lên đến: 1400 vòng/phút
- Kích thước (chiều cao x chiều rộng x chiều sâu): 84.8 cm x 59.8 cm x 59.0 cm
- Cửa máy 32cm với khả năng mở 171º

**Chương trình**

- Giặt tiêu chuẩn (Cottons), Giặt các loại vải tổng hợp (Easy Care), Giặt len (Wool), Giặt và sấy khô nhanh trong 15/30 phút (SuperQuick 15'/30)', Giặt kết hợp (Mix), Giặt màn cửa (Curtains), Xả (Rinse), Vắt/Tháo nước sau khi xả (Spin/Drain), Vệ sinh lồng giặt (Drum Clean), Vải cao cấp/tơ lụa (Delicates/Silk), Giặt chăn mền (Duvet), Giặt quần áo thể thao (Sportswear), Giặt vải tổng hợp tiết kiệm năng lượng (Easy Care Plus), Giặt áo sơ mi (Shirts), Giặt diệt khuẩn AllergyPlus (AllergyPlus)

**Đặc tính sản phẩm**

- Chế độ giặt nhanh với 9 chương trình giặt chỉ dưới 60 phút và tiết kiệm lên đến 65% thời gian
- Động cơ không chổi than EcoSilence Drive™ được điều chỉnh bởi động cơ không ma sát giúp giảm thiểu lượng nhiệt và năng lượng mang đến hiệu suất làm việc lâu dài, vận hành êm ái và hiệu quả giặt vượt trội.
- Chương trình giặt siêu tốc Speed+: giúp đạt hiệu suất cao đồng thời giảm thời gian của quá trình giặt lên đến 65%
- Chế độ ActiveWater ™: Cảm biến áp suất giúp rửa bán tải và chia lượng nước ra thành 2 giai đoạn giặt
- Thiết kế giọt nước đột phá của VarioDrum mang đến sự sạch sẽ triệt để nhưng vẫn nhẹ nhàng với vải dệt mịn
- Thiết kế vỏ máy chống rung Anti-Vibration giúp hạn chế tối ưu độ ồn và duy trì trạng thái ổn định trong quá trình giặt sấy quá trình giặt và vắt khô
- Hẹn giờ kết thúc chương trình giặt (1 - 24 giờ) và hiển thị thời gian còn lại
- Chức năng tải lại cho phép tạm dừng chu trình giặt để cho thêm quần áo vào
- Hệ thống phát hiện bọt để xả bớt khi có bọt dư thừa

**Chức năng an toàn**

- Khả năng tiết kiệm nước với van điện từ giúp ngăn tình trạng rò rỉ nước
- Khóa an toàn trẻ em

**Màn hình hiển thị và Chuông báo**

- Màn hình LED kích thước lớn hiển thị: chương trình giặt, lựa chọn nhiệt độ và tốc độ quay, thời gian giặt còn lại và hẹn giờ trước 24 giờ, lượng nước tiêu chuẩn và lượng nước tiêu thụ
- Hệ thống nút điều khiển TouchControl: Khởi động/Tải lại (Start/Reload), Nhiệt độ (Temperature), Giặt nhanh (ecoPerfect/speedPerfect), Giảm tốc độ quay (Spin Speed Reduction)
- Chuông báo sau khi kết thúc quá trình giặt
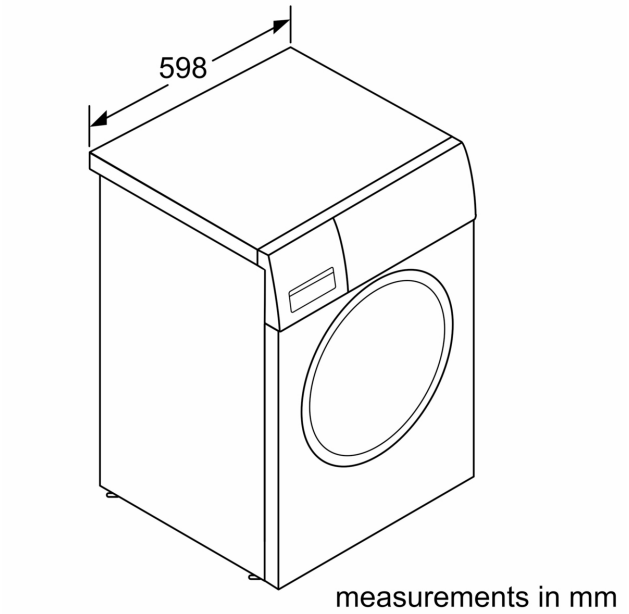
**Serie 6, Máy giặt cửa trước, 9 kg, 1400 vòng/phút**
**WAT28482SG**