Serie 6, Máy giặt cửa trước, 10 kg, 1400 vòng/phút
WGG254A0SG

Giặt giũ thông minh hơn khi nước giặt được định lượng chính xác 100% cho mỗi lần giặt

- **i-DOS**: tự động đo lường chính xác lượng bột giặt và nước
- **Động cơ không chổi than EcoSilence Drive™**: tiết kiệm năng lượng, vận hành êm ái với tuổi thọ cao.
- **SpeedPerfect**: sạch hoàn toàn và giảm thời gian giặt đến 65%*.
- **AllergyPlus**: chế độ giặt thiết kế cho người dễ bị dị ứng và có da nhạy cảm.
- **Lồng giặt Vario**: Giặt nhẹ nhàng, hiệu quả mà không làm nhàu.

Thiết kế âm / Độc lập: ..... Độc lập
Bản lề cửa: ..... Bên trai
Color / Material body: ..... Màu trắng
Chiều dài dây nguồn: ..... 210 cm
Chiều cao của thiết bị: ..... 848 mm
Kích thước của sản phẩm: ..... 848x598x590 mm
Wheels: ..... No
Khối lượng: ..... 81.8 kg
Thể tích lồng: ..... 70 l
Door frame colour: ..... Crom, Màu xám đen
Color Dial: ..... Crom
Độ ồn khi giặt: ..... 44 dB(A) re 1 pW
Công suất: ..... 1900 W
Bảo vệ cầu chì: ..... 10 A
Điện áp: ..... 220-240 V
Frequency: ..... 50 Hz
ENERGY STAR® certified: ..... No
Cord included: ..... Yes
Loại ổ cắm: ..... Phích cắm GB
Length of supply hose (in): ..... 59.05 "
Dimensions of the packed product: ..... 35.03 x 26.57 x 27.95
Net weight: ..... 180.000 lbs
Gross weight: ..... 187.000 lbs
Dimensions of the packed product (HxWxD): ..... 890x675x710 mm
Gross weight: ..... 85.0 kg
Công suất: ..... 1900 W
Bảo vệ cầu chì: ..... 10 A
Điện áp: ..... 220-240 V
Frequency: ..... 50 Hz
Hệ thống bảo vệ nước: ..... Chống rò rỉ nước nhờ van từ đặc biệt
Tốc độ quay tối đa: ..... 1400 rpm
Tùy chọn tốc độ quay: ..... Biến đổi
Chỉ báo đếm ngược kỹ thuật số: ..... Yes
Chỉ báo tiến độ: ..... Man hinh LED
Dung tích: ..... 10.0 kg

---

4 242005 182121

Serie 6, Máy giặt cửa trước, 10 kg, 1400 vòng/phút
WGG254A0SG

Giặt giũ thông minh hơn khi nước giặt được định lượng chính xác 100% cho mỗi lần giặt

Thông số kỹ thuật

- Khối lượng giặt: 10 kg
- Tốc độ quay tối đa: 1400 vòng/phút
- Kích thước (chiều cao x chiều rộng x chiều sâu): 84.8cm x 59.8cm x 59.0cm
- Cửa máy 32cm với khả năng mở 165º

Chương trình

- Giặt tiêu chuẩn (Cottons), Giặt tiêu chuẩn với chế độ tiết kiệm (Cottons Eco), Giặt vải tổng hợp (Synthetics), Giặt thường ngày (Daily Wash), Giặt vải cao cấp/tơ lụa (Delicates/Silk), Giặt len (Wool), Vệ sinh lồng giặt (Drum Clean), Xả (Rinse), Vắt/Tháo nước sau khi xả (Spin/Drain), Giặt chăn mền (Duvet), Giặt quần áo thể thao (Sportswear), Giặt diệt khuẩn (AllergyPlus), Giặt và sấy khô nhanh trong 15/30 phút (SuperQuick 15/30min), Giặt tự động 40°C (Automatic 40°C)

Đặc tính sản phẩm

- Hẹn giờ kết thúc chương trình giặt (1 - 24 giờ) và hiển thị thời gian còn lại
- Hệ thống định lượng tự động iDOS canh chỉnh lượng nước giặt phù hợp cho hiệu quả tối ưu trong mỗi lần giặt.
- Động cơ không chổi than EcoSilence Drive™ được điều chỉnh bởi động cơ không ma sát giúp giảm thiểu lượng nhiệt và năng lượng mang lại hiệu suất làm việc lâu dài, vận hành êm ái và hiệu quả giặt vượt trội.
- Công nghệ VarioPerfectTM: đạt hiệu suất giặt cao đồng thời tiết kiệm 20% năng lượng hoặc giảm 65% thời gian giặt
- Công nghệ hạt nước linh động ActiveWater™ Plus: với bộ cảm biến nước và áp suất, đo lượng quần áo cần giặt và cân chỉnh lượng nước cần thiết cho mỗi lần giặt với hệ thống gồm 256 bước điều chỉnh hoàn toàn tự động, giúp tiết kiệm chi phí và nguồn nước
- Thiết kế giọt nước đột phá của VarioDrum mang đến sự sạch sẽ triệt để nhưng vẫn nhẹ nhàng với vải dệt mịn
- Vỏ máy chống rung Anti-Vibration giúp hạn chế tối ưu độ ồn và duy trì trạng thái ổn định trong quá trình giặt và vắt khô
- Chức năng tải lại cho phép tạm dừng chu trình giặt để cho thêm quần áo
- Chương trình AllergyPlus - phù hợp cho làn da dễ bị dị ứng.

Chức năng an toàn

- Khả năng tiết kiệm nước với van điện từ giúp ngăn tình trạng rò rỉ nước
- Khóa an toàn trẻ em

Màn hình hiển thị và chuông báo

- Màn hình LED kích thước lớn hiển thị: chương trình giặt, lựa chọn nhiệt độ và tốc độ quay, thời gian giặt còn lại và hẹn giờ trước 24 giờ, lượng nước tiêu chuẩn và lượng nước tiêu thụ
- Chuông báo khi kết thúc chương trình giặt
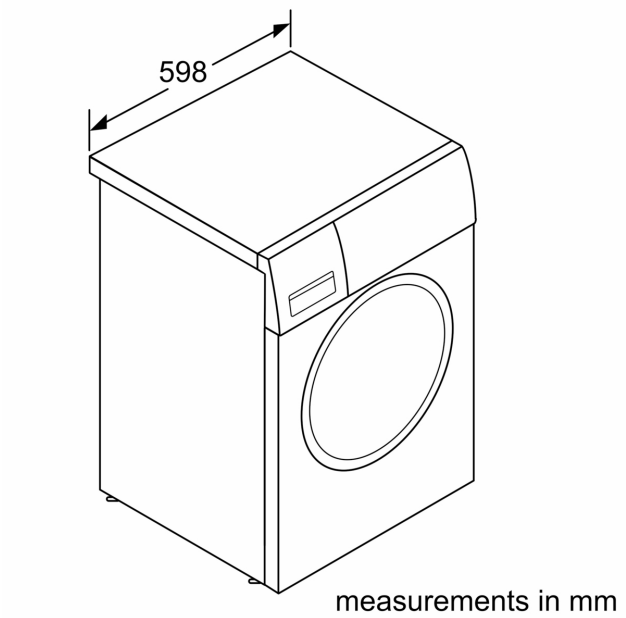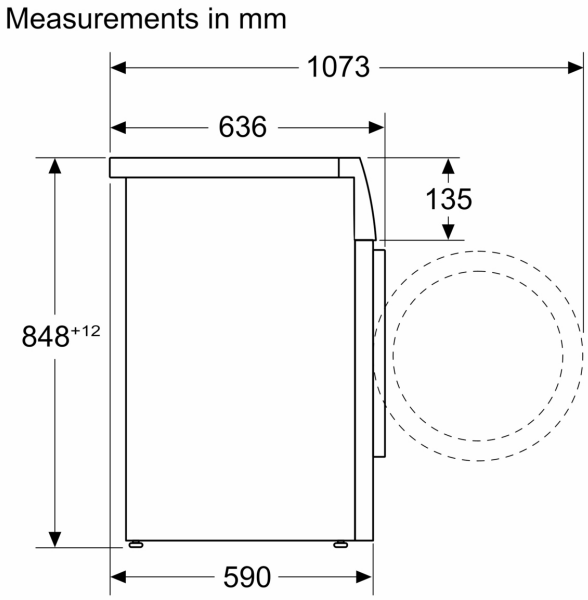
Serie 6, Máy giặt cửa trước, 10 kg, 1400 vòng/phút
WGG254A0SG