Serie 4, Máy giặt - Máy sấy, 9/6 kg, 1400 vòng/phút
WNA14400SG

VarioPerfect AutoDry

- **EcoSilence Drive™**: động cơ giặt yên tĩnh, hiệu quả và bền lâu.
- **Công nghệ VarioPerfect™**: giúp tiết kiệm được 60% thời gian hoặc tiết kiệm 50% năng lượng nhờ vào các chương trình giặt tự chọn
- **Chức năng Giặt và Sấy (Wash & Dry)**: Giặt và sấy hiệu quả lên đến 6kg quần áo trong một chu kỳ rửa hoặc giặt hiệu quả lên đến 9kg quần áo.
- **AutoDry**: tự động sấy đến đúng độ khô bạn mong muốn.
- **HygieneCare**: chương trình giặt với chức năng xử lý sơ bộ và làm khô áo quần ở nhiệt độ cao để đảm bảo vệ sinh tối ưu.
- **Động cơ không chổi than EcoSilence Drive™**: động cơ không ma sát, giảm thiểu lượng nhiệt và năng lượng, mang lại hiệu suất làm việc lâu dài, vận hành êm ái và hiệu quả giặt vượt trội.

Công suất giặt & sấy khô trong một lần chạy:	6.0 kg
Công suất giặt:	9.0 kg
Thiết kế âm / Độc lập:	Độc lập
Đầu có thể tháo rời:	No
Bản lề cửa:	Bên trai
Chiều dài dây nguồn:	210 cm
Kích thước của sản phẩm:	848x598x590 mm
Khối lượng:	71.6 kg
Thể tích lồng:	60 l
Công suất:	1900 W
Bảo vệ cầu chì:	10 A
Điện áp:	220 V
Frequency:	50 Hz

4 242005 248551

[1] in programme Eco 40-60

Serie 4, Máy giặt - Máy sấy, 9/6 kg, 1400 vòng/phút
WNA14400SG

- Tận hưởng trải nghiệm giặt và sấy hiệu quả

Thông số kĩ thuật

- Dung lượng: 9kg cho chức năng Giặt, 6kg cho chức năng Sấy
- Tốc độ quay: 1400 vòng/phút
- Kích thước (chiều cao x chiều rộng x chiều sâu): 84.8 cm x 59.8 cm x 59.0 cm
- Cửa máy 32cm với khả năng mở 130º

Chương trình

- Giặt và sấy khô nhanh trong 15 phút (Super Quick 15'), Giặt vệ sinh (HygieneCare), Giặt tiêu chuẩn (Cottons), Giặt hàng ngày (Daily Wash), Giặt diệt khuẩn AllergyPlus (AllergyPlus), Giặt quần áo ngoài trời/Vải chống thấm nước (Outdoor/Waterproofing), Giặt áo lông vũ (Down Wear), Vệ sinh lồng giặt (Drum Clean), Xả (Rinse), Vắt sau khi xả (Spin), Giặt vải len (Wool), Vải cao cấp/tơ lụa (Delicates/Silk), Giặt và sấy trong 60 phút (Wash&Dry 60'), Sấy nhẹ nhàng (Gentle Dry), Sấy tăng cường (Intensive Dry)
- Hệ thống nút điều khiển TouchControl: Chọn tốc độ vắt (Spin Speed Selection), Hẹn giờ (Time Delay), Nhiệt độ (Temperature), Khởi động/Dừng (Start/Pause), Giặt nhanh (SpeedPerfect), Giặt tiết kiệm (EcoPerfect), Hẹn giờ tắt trong 24 tiếng (24 Hour End Time Delay)
- Sấy tăng cường (Intensive Dry): Sử dụng cảm biến nhiệt độ với độ chính xác cao giám sát thông minh và đảm bảo kiểm soát nhiệt độ chính xác để sấy khô nhanh chóng và triệt để.
- Giặt và sấy lượng ít quần áo lên đến 1kg trong chỉ 60 phút với chương trình Giặt và sấy trong 60 phút (Wash&Dry 60')
- Chức năng tải lại cho phép tạm dừng chu trình giặt để cho thêm quần áo
- Chương trình Vệ sinh lồng giặt (Drum Clean) loại bỏ mùi hôi từ đồ lót, vi khuẩn và nước giặt còn sót lại trong lồng giặt

Đặc tính sản phẩm

- Chức năng giặt nhanh SpeedPerfect: giúp tiết kiệm thời gian giặt quần áo lên đến 65%
- Thiết kế vỏ máy chống rung Anti-Vibration giúp hạn chế tối ưu độ ồn và duy trì trạng thái ổn định trong quá trình giặt và vắt khô
- Khả năng phát hiện và tự điều chỉnh khi lượng quần áo không cân bằng giúp giảm thiểu độ rung, độ ồn và ma sát không cần thiết
- Ngăn chứa bột giặt có khả năng tự làm sạch giúp loại bỏ cặn bột giặt
- Chuông báo sau khi kết thúc quá trình giặt
- Màn hình LED kích thước lớn hiển thị: chương trình giặt, lựa chọn nhiệt độ và tốc độ quay, thời gian giặt còn lại và hẹn giờ trước 24 giờ, lượng nước tiêu chuẩn và lượng nước tiêu thụ

Chức năng an toàn

- Tiết kiệm nước với van điện từ giúp ngăn tình trạng rò rỉ nước
- Khóa an toàn trẻ em

Serie 4, Máy giặt - Máy sấy, 9/6 kg, 1400 vòng/phút
WNA14400SG

measurements in mm

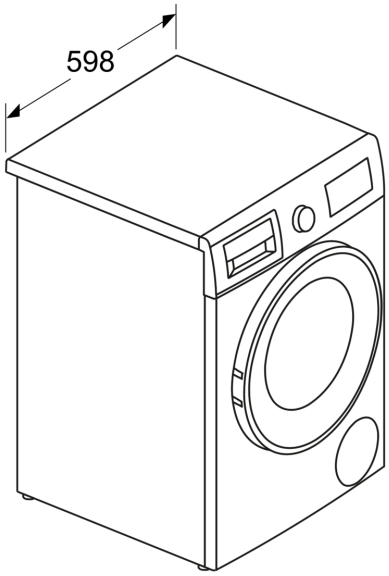
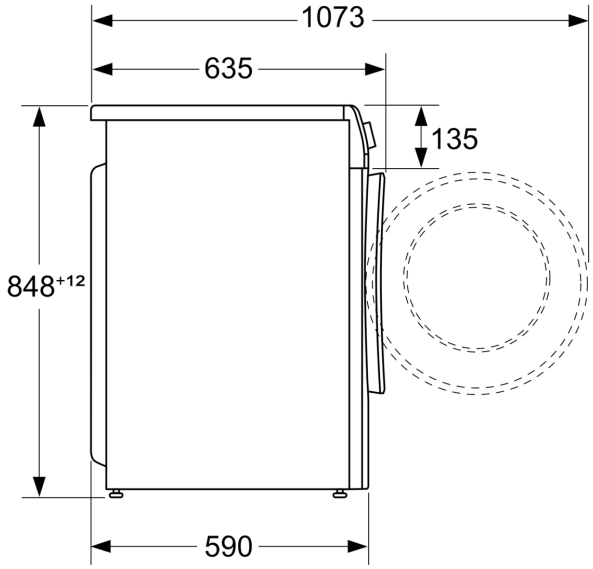
measurements in mm