VIGLACERA

HƯỚNG DẪN LẮP ĐẶT & SỬ DỤNG

Installation & User Manual

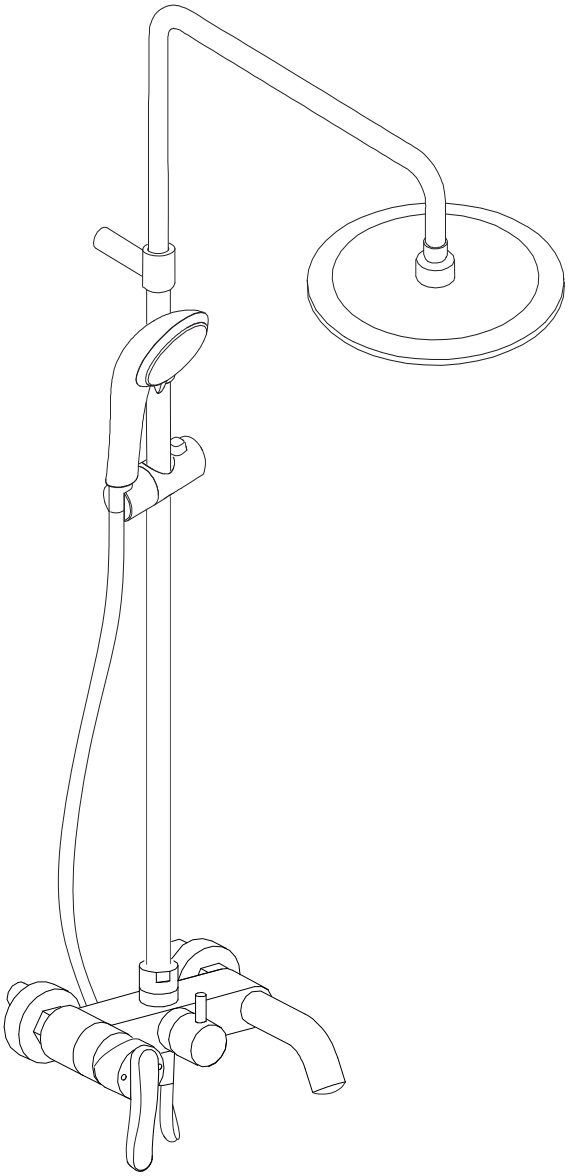

SEN CÂY

Shower column

CHÚ Ý AN TOÀN/ *SAFETY PRECAUTIONS*

VI	⚠ CHÚ Ý
Bắt buộc	Điều chỉnh nhiệt độ để nước chảy ra theo đúng tỉ lệ.
	Khi vệ sinh bộ lọc, hãy đảm bảo đã tắt van ngắt nước hoặc van của hệ thống đường ống trước khi nới lỏng nắp, đảm bảo van ngắt nước ở bên nước nóng không nóng.
Cấm	Không được đảo ngược đầu nước nóng và nước lạnh, có thể gây bỏng.
	Nhiệt độ cấp nước nóng không được vượt quá 85°C.
	Không tháo gỡ hay sửa chữa sản phẩm bằng bất cứ cách nào khác ngoài những cách được mô tả trong sổ hướng dẫn này.
	Không để sản phẩm chịu lực lớn hay tác động mạnh.
	Không sử dụng sản phẩm ở những nơi có nhiệt độ quá thấp và có hiện tượng đóng băng.

EN	⚠ *CAUTION*
Mandatory	*Adjust the temperature properly to ensure the water flows at the correct ratio.*
	When cleaning the filter, make sure the water shut-off valve or main supply valve is turned off before loosening the cap; and the hot water shut-off valve is not supplying hot water.
Prohibited	*Do not reverse the hot and cold water connections, as this may cause scalding.*
	The hot water supply temperature must not exceed 85°C.
	Do not disassemble or repair the product in any way other than as described in this instruction manual.
	Do not subject the product to excessive force or strong impact.
	Do not use the product in environments with extremely low temperatures where freezing may occur.

DỤNG CỤ CẦN CHUẨN BỊ/ *TOOLS REQUIRED*

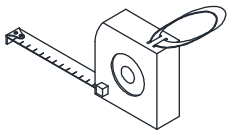

Thước đo / *Tape measure*

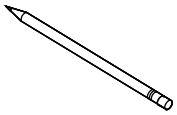

Bút chì / *Pencil*

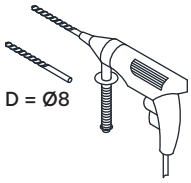

Máy khoan / *Electric drill*

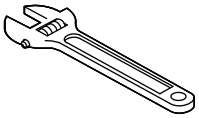

Mỏ lết / *Adjustable wrench*

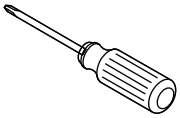

Tua vít / *Screwdriver*

Búa / *Hammer*

Cuộn băng tan / *PTFE tape*

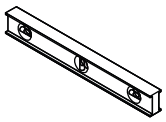

Thước Nivo / *Nivo ruler*

BẢN VẼ LẮP ĐẶT/ *INSTALLATION DRAWING*

VI

Hình ảnh chỉ mang tính chất minh họa. Để kiểm tra thông tin chi tiết, vui lòng quét mã QR dán trên từng sản phẩm.

EN

Images are for illustration purposes only. For detailed information, please scan the QR code attached to each product.

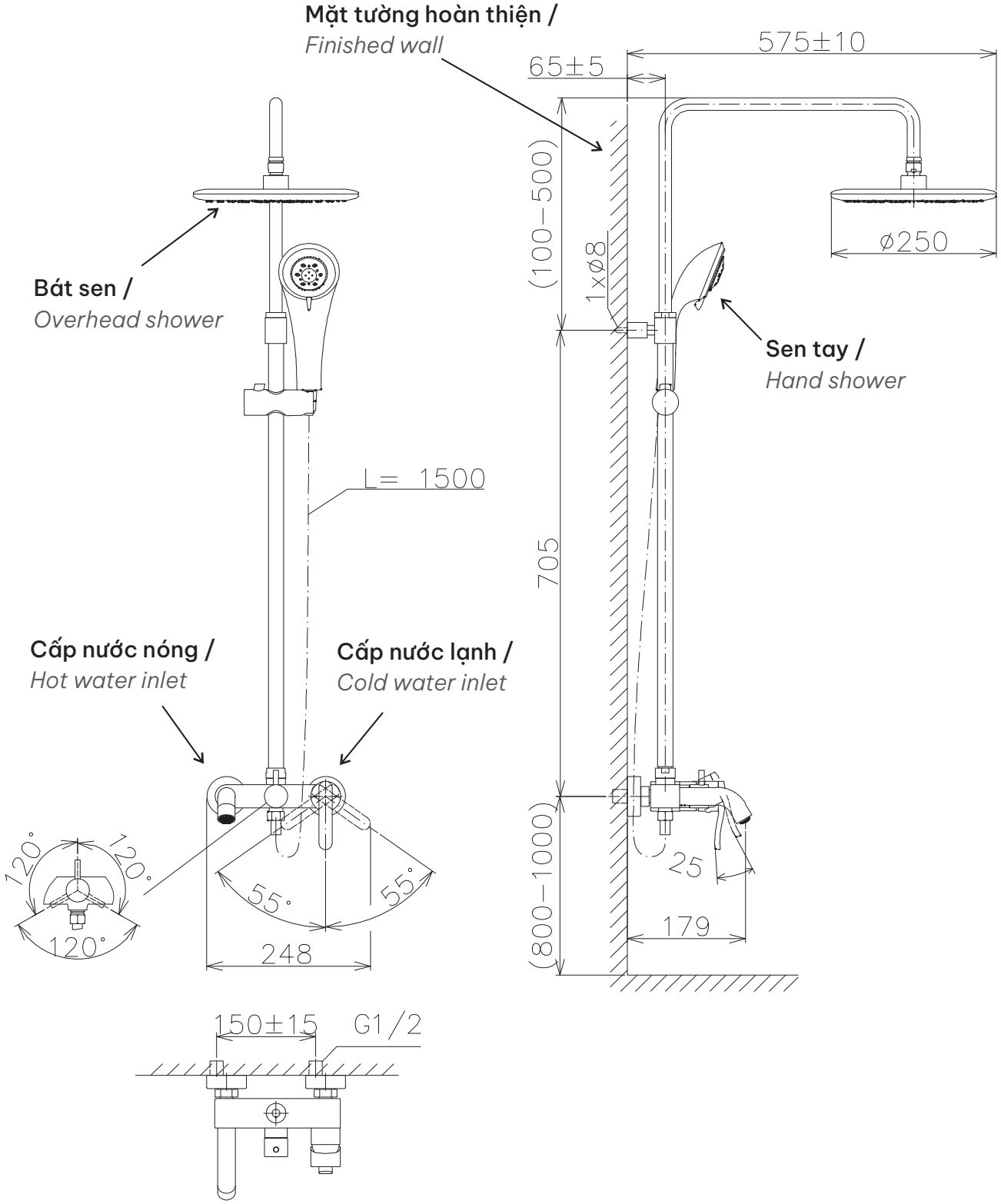

CÁC BƯỚC LẮP ĐẶT/ *INSTALLATION STEPS*

1.Lắp đặt chân lệch tâm (G1/2)
/ Install the S-connectors (G1/2)

1

Làm sạch đường ống nước trước khi lắp đặt.
/ Clean the water supply pipes before installation.

Xả nước để loại bỏ cặn bẩn, cát hoặc dị vật trong đường ống
/ Flush the water supply pipes to remove dirt or debris before installation.

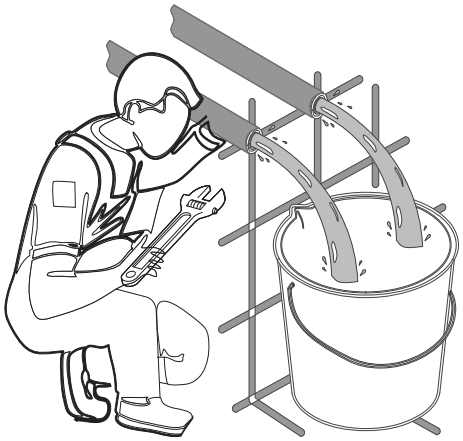

2

Quấn băng tan vào phần ren ngoài của chân lệch tâm.
/ Wrap PTFE tape around the external threads of the S-connectors.

Vặn lắp 2 chân lệch tâm ren G1/2 vào đường ống cấp nước.
/ Install the two G1/2 threaded S-connectors into the water supply pipes.

Lưu ý lắp đúng vị trí: */ Ensure correct installation:*
Bên trái: NÓNG */ Left side: HOT*
Bên phải: LẠNH */ Right side: COLD*

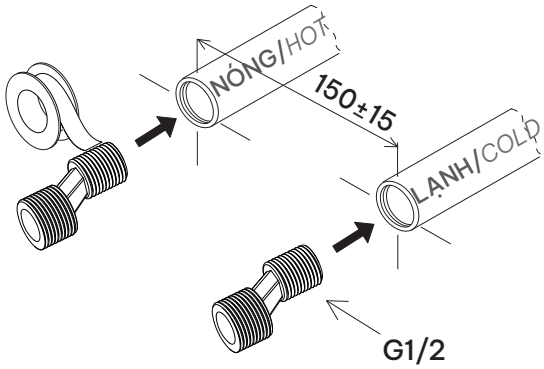

3

Căn chỉnh hai đầu chân sen sao cho khoảng cách tâm đạt 150 ± 15 mm.
Dùng thước Nivo để căn chỉnh sao cho đường tâm nối hai đầu chân sen song song với sàn.
/ Adjust the two S-connectors to ensure the center distance is 150 ± 15 mm.
Use a spirit level to ensure the center line connecting both S-connectors is parallel to the floor.

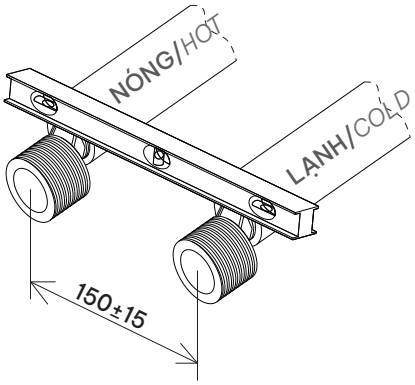

4

Căn chỉnh hai đầu chân sen sao cho nằm trên cùng một mặt phẳng và song song với tường.
/ Adjust the two S-connectors so that they are aligned on the same plane and parallel to the wall.

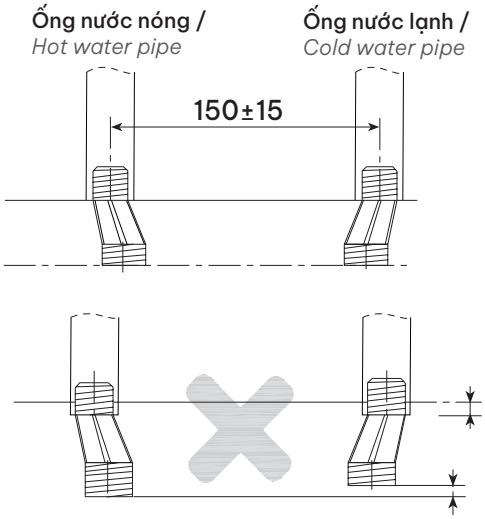

2.Lắp đặt bộ sen cây

/ Install the shower column

1

Lắp cụm thân sen vào ống nước chờ sẵn.
/ Install the shower assembly onto the prepared water outlets.

Đưa thân sen vào hai chân lệch tâm.
Vặn chặt bằng tay, sau đó siết vừa đủ bằng mỏ lết.
Kiểm tra thân sen thẳng và cân bằng.
/ Insert the rubber gaskets into the two connecting nuts.
Position the shower body onto the S-connectors.
Tighten the nuts by hand first, then securely using an adjustable wrench.
Check that the shower body is straight and level.

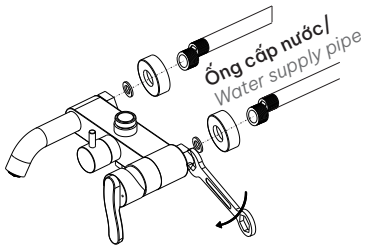

2

Cố định giá đỡ.
/ Fix the wall bracket.

Đánh dấu vị trí lỗ khoan trên tường.
Khoan lỗ định vị sen cây Ø8mm, sâu khoảng 50mm.
Lắp nở và cố định giá đỡ bằng vít.
Điều chỉnh thẳng đứng rồi mới siết chặt hoàn toàn.
/ Mark the drilling positions on the wall.
Drill 01 hole Ø8 mm, approximately 50 mm deep.
Insert wall plugs and secure the bracket with screws.
Adjust vertically before tightening completely.

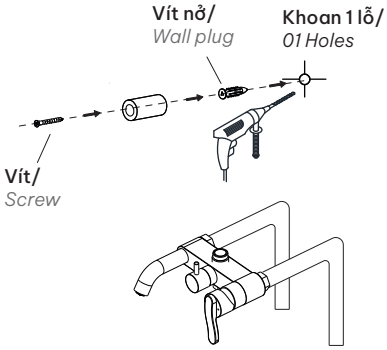

3

Lắp thanh trượt.
/ Install the sliding bar.

Lắp thanh trượt vào thân sen.
Dùng lục giác 2.5mm siết vít cố định.
Đảm bảo thanh thẳng và song song với tường.
/ Attach the sliding bar to the shower body.
Use a 2.5 mm hexagon wrench to tighten the fixing screw.
Ensure the bar is straight and parallel to the wall.

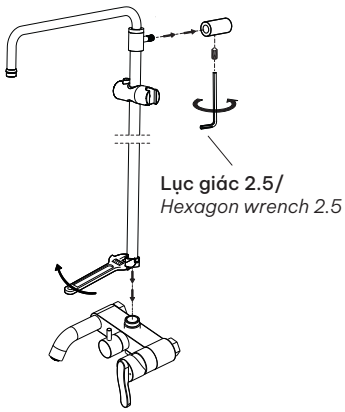

4

Lắp bát sen.
/ Install the overhead shower.

Lắp gioăng vào đầu ren. Vặn bát sen vào ống cong, siết vừa đủ.
/ Insert the rubber gasket into the threaded connection.
Screw the shower head onto the curved pipe and tighten securely.

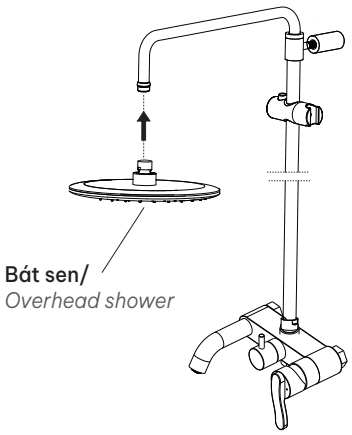

5

Lắp dây sen và tay sen.
/ Install the shower hose and hand shower.

Lắp gioăng vào hai đầu dây.
Vặn một đầu vào thân sen, đầu còn lại vào tay sen. Siết bằng tay, không dùng lực mạnh.
Mở nước kiểm tra rò rỉ.
/ Insert the rubber gaskets into both ends of the hose.
Connect one end to the shower body and the other to the hand shower. Tighten by hand only.
Turn on the water supply and check for any leakage.

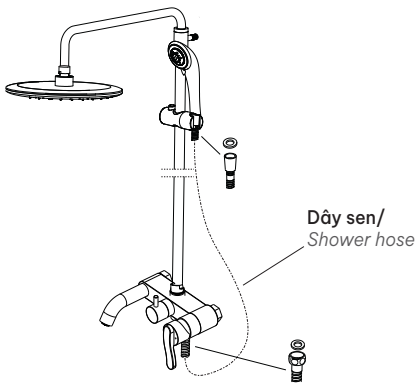

HƯỚNG DẪN SỬ DỤNG/ *USER INSTRUCTIONS*

1

Điều chỉnh chiều cao tay sen.
/ Adjust the height of the hand shower.

Nhấn và giữ nút điều chỉnh, sau đó trượt để thay đổi chiều cao tay sen.
/ Press and hold the adjustment button, then slide to adjust the height.

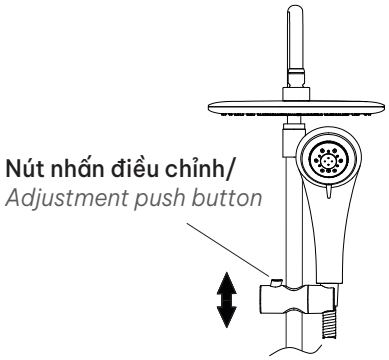

2

Điều chỉnh lưu lượng nước.
/ Adjust water flow.

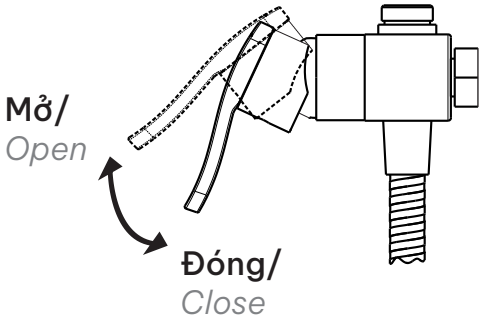

3

Điều chỉnh nhiệt độ.
/ Adjust water temperature.

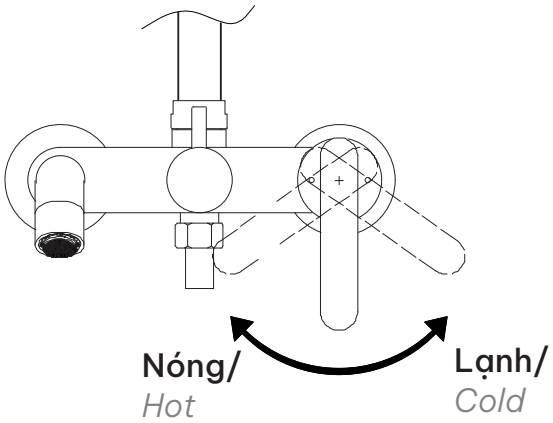

4

Điều chỉnh vị trí nước chảy ra.
/ Switch the location of water coming out.

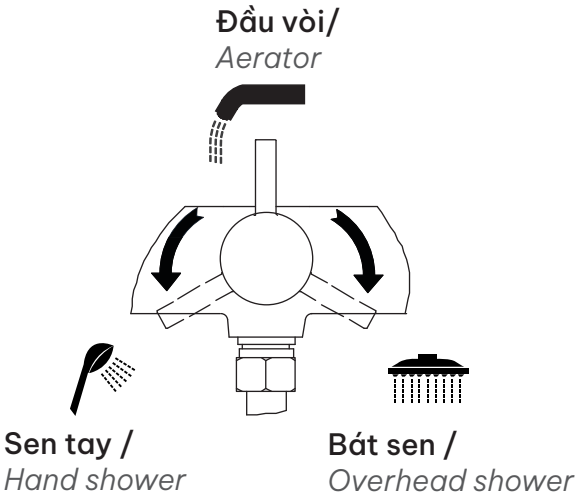

ĐIỀU KIỆN SỬ DỤNG/ *OPERATING CONDITIONS*

Áp lực nước/
Water pressure:
P = 1 – 5 bar

Nhiệt độ nước nóng đầu vào/
Hot water inlet temperature:
T ≤ 85°C

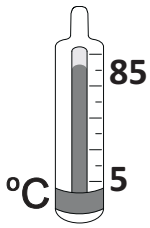

VI

HƯỚNG DẪN VỆ SINH

Sản phẩm sen vòi và các sản phẩm mạ thường xuyên tiếp xúc với nước, xà phòng và môi trường ẩm ướt nên dễ bám cặn, ố vàng và xỉn màu. Nếu không vệ sinh đúng cách, lớp mạ có thể bị trầy xước và ăn mòn.

Lưu ý

- Không tác động lực mạnh lên sản phẩm.
- Khóa van cấp nước khi không sử dụng trong thời gian dài.

Cách vệ sinh

- Vệ sinh hằng ngày hoặc sau khi sử dụng.
- Sử dụng chất tẩy rửa trung tính (pH 5.5–7). Không dùng các chất tẩy rửa có tính axit/bazơ mạnh; chứa clo, natri hypochlorite hoặc hạt mài.
- Lau bằng khăn, mút mềm. Không dùng bàn chải sắt, giấy nhám, vải nylon thô.

EN

CLEANING INSTRUCTIONS

Shower fixtures and other plated products are frequently exposed to water, soap and humid environments, which may cause scale buildup, yellowing and surface dullness. Improper cleaning may scratch or corrode the plating layer.

Notes

- *Do not subject the product to excessive force or strong impact.*
- *Turn off the water shut-off valve when the product is not in use for an extended period.*

Cleaning Instructions

- *Clean the product daily or after use*
- *Use a neutral detergent (pH 5.5–7). Do not use cleaning agents with strong acidity or alkalinity, or those containing chlorine, sodium hypochlorite, or abrasive particles.*
- *Wipe with a soft cloth or sponge. Do not use steel brushes, sandpaper, or coarse nylon pads.*

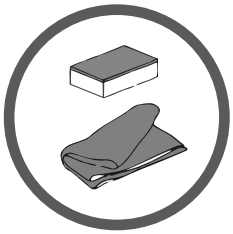

Khăn mềm, mút mềm /
Soft cloth or sponge

✔

Bàn chải sắt, giấy nhám, vải nylon /
Steel brush, sandpaper, coarse nylon pad

✕

Chất tẩy trung tính /
Neutral detergent

✔

Chất tẩy rửa axit/bazơ mạnh /
Strong acidic/alkaline cleaners

✕

XỬ LÝ SỰ CỐ/ *TROUBLESHOOTING*

	NGUYÊN NHÂN/ *CAUSE*	CÁCH KHẮC PHỤC/ *SOLUTION*
Lưu lượng nước ra yếu. */ Low water flow.*	Van cấp chưa mở hết. */ Supply valve not fully open.*	Mở hết van cấp. */ Fully open the supply valve.*
	Miệng vòi bị bẩn. */ Aerator clogged.*	Tháo miệng vòi và vệ sinh sạch. */ Remove and clean the aerator.*
Rò rỉ tại thân vòi hoặc vị trí kết nối. */ Leakage at faucet body or connections*	Đai ốc van điều khiển bị lỏng. */ Loose control valve nut.*	Siết chặt lại đai ốc. */ Tighten the nut securely.*
	Lõi van bị nứt. */ Damaged cartridge.*	Thay lõi van nếu cần. */ Replace the cartridge if necessary.*
	Thiếu hoặc hỏng gioăng kín nước tại các vị trí kết nối. */ Missing or damaged sealing gasket at connections.*	Bổ sung hoặc thay gioăng kín nước. */ Install or replace sealing gaskets.*

VIGLACERA

THỜI GIAN BẢO HÀNH
WARRANTY PERIOD

Phần thân sen: 3 năm/ *Shower body: 03 years*
Phần phụ kiện: 01 năm/ *Accessories: 01 year*

TỔNG ĐÀI BẢO HÀNH
WARRANTY CALL CENTER

1800 58 58 05

viglacera.vn

CÔNG TY TNHH MỘT THÀNH VIÊN THIẾT BỊ VỆ SINH VIGLACERA
Tầng 1, Tòa nhà Viglacera, số 1 Đại lộ Thăng Long, Phường Đại Mỗ, TP. Hà Nội, Việt Nam

VIGLACERA SANITARY WARE COMPANY LIMITED
1st Floor, Viglacera Tower, No.1 Thang Long Avenue, Dai Mo Ward, Hanoi, Vietnam