VIGLACERA

HƯỚNG DẪN LẮP ĐẶT & SỬ DỤNG

Installation & User Manual

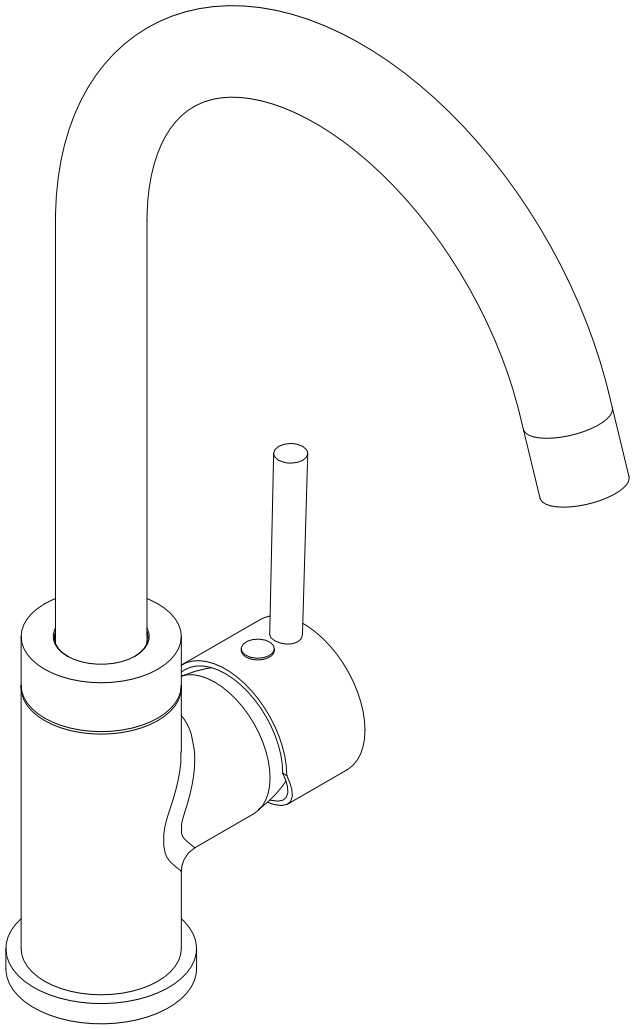

VÒI BẾP

Kitchen faucet

viglacera.vn

1800 58 58 05

CHÚ Ý AN TOÀN/ *SAFETY PRECAUTIONS*

VI	⚠ CHÚ Ý
Bắt buộc	Điều chỉnh nhiệt độ để nước chảy ra theo đúng tỉ lệ.
	Khi vệ sinh bộ lọc, hãy đảm bảo đã tắt van ngắt nước hoặc van của hệ thống đường ống trước khi nới lỏng nắp, đảm bảo van ngắt nước ở bên nước nóng không nóng.
Cấm	Không được đảo ngược đầu nước nóng và nước lạnh, có thể gây bỏng.
	Nhiệt độ cấp nước nóng không được vượt quá 85°C.
	Không tháo gỡ hay sửa chữa sản phẩm bằng bất cứ cách nào khác ngoài những cách được mô tả trong sổ hướng dẫn này.
	Không để sản phẩm chịu lực lớn hay tác động mạnh.
	Không sử dụng sản phẩm ở những nơi có nhiệt độ quá thấp và có hiện tượng đóng băng.

EN	⚠ *CAUTION*
Mandatory	*Adjust the temperature properly to ensure the water flows at the correct ratio.*
	When cleaning the filter, make sure the water shut-off valve or main supply valve is turned off before loosening the cap; and the hot water shut-off valve is not supplying hot water.
Prohibited	*Do not reverse the hot and cold water connections, as this may cause scalding.*
	The hot water supply temperature must not exceed 85°C.
	Do not disassemble or repair the product in any way other than as described in this instruction manual.
	Do not subject the product to excessive force or strong impact.
	Do not use the product in environments with extremely low temperatures where freezing may occur.

DỤNG CỤ CẦN THIẾT/ *REQUIRED TOOLS*

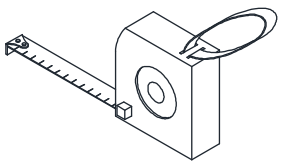

Thước đo / *Tape measure*

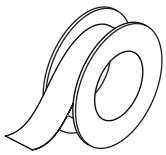

Cuộn băng tan / *PTFE tape*

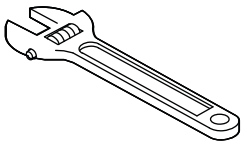

Mỏ lết / *Adjustable wrench*

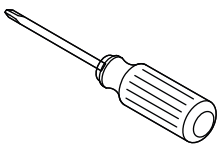

Tua vít / *Screwdriver*

BẢN VẼ LẮP ĐẶT / *INSTALLATION DRAWING*

VI

Hình ảnh chỉ mang tính chất minh họa. Để kiểm tra thông tin chi tiết, vui lòng quét mã QR dán trên từng sản phẩm.

EN

Images are for illustration purposes only. For detailed information, please scan the QR code attached to each product.

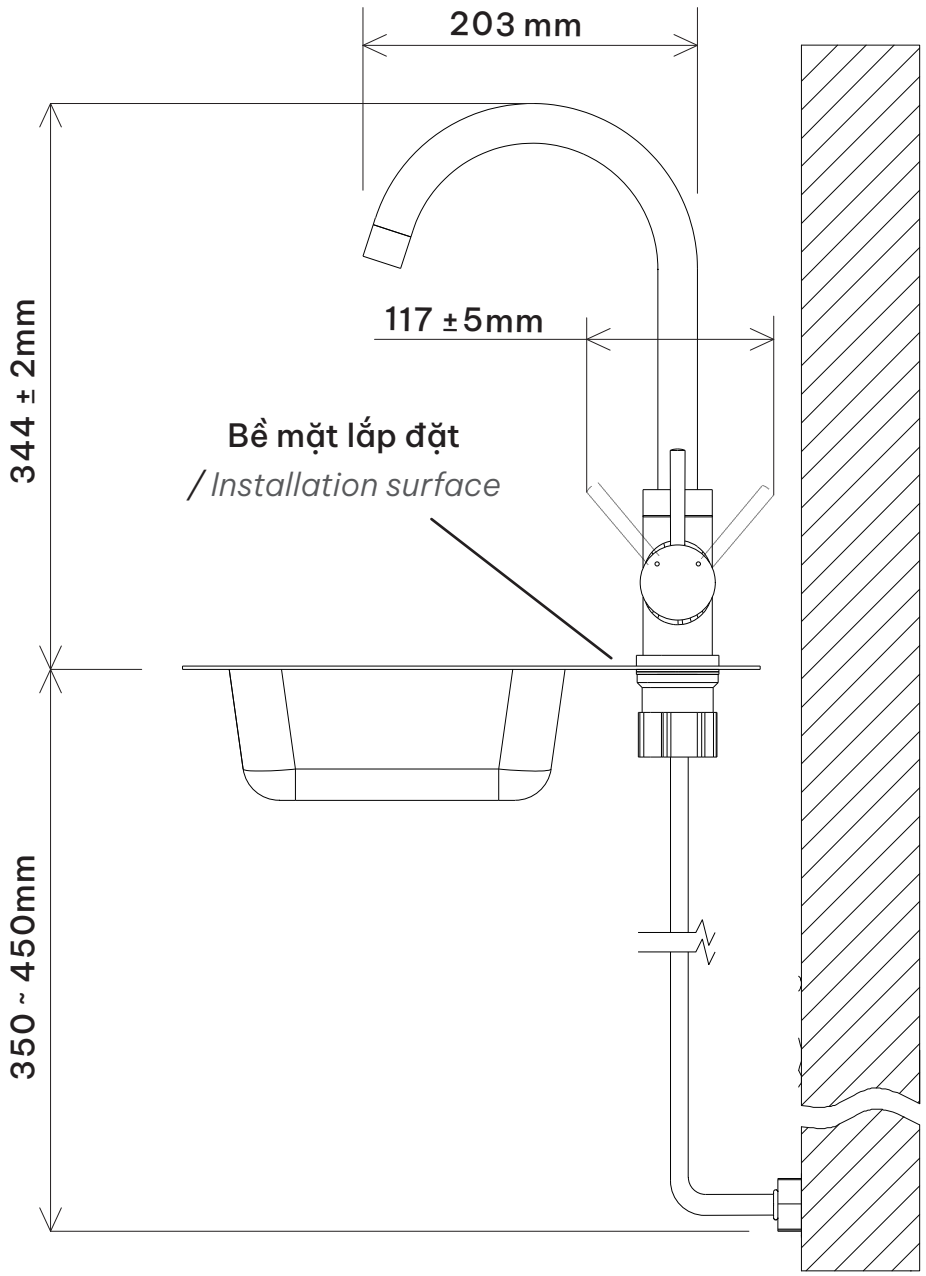

CÁC BƯỚC LẮP ĐẶT/ *INSTALLATION STEPS*

1.Lắp đặt vòi lên bề mặt cố định (bề mặt chậu rửa hoặc bàn đá).

/ Install the faucet onto a fixed surface (basin surface or stone countertop).

1 Lắp gioăng tròn vào đế vòi.
/ Install the o-ring onto the faucet base.

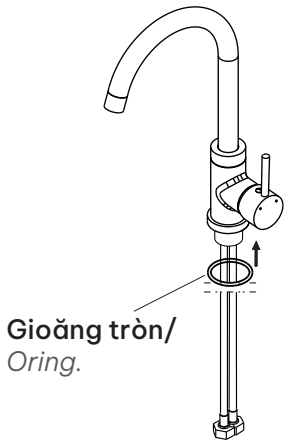

2 Đưa thân vòi vào vị trí cần lắp đặt.
/ Position the faucet body into the installation.

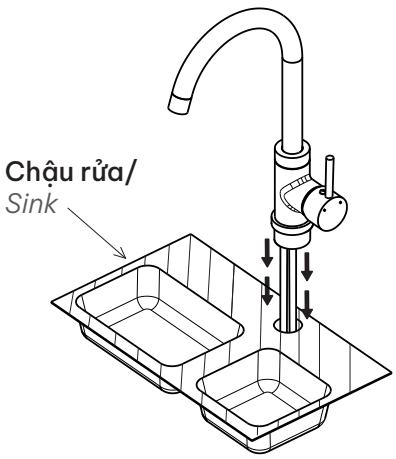

3 Lắp gioăng dẹt vào ống ren.
/ Install the flat gasket onto the threaded pipe.

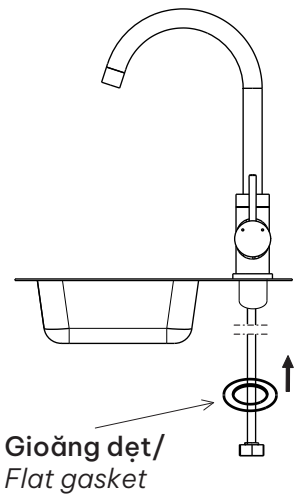

4 Siết chặt đai ốc nhựa vào ống ren.
/ Tighten the plastic nut onto the threaded pipe.

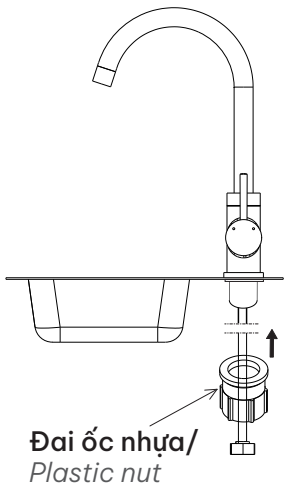

2.Lắp vòi với hệ thống cấp nước.

/ Connect the faucet to the water supply system.

1

Làm sạch đường ống cấp nước
Mở van cấp nước để xả sạch cặn bẩn, cát hoặc dị vật còn lại trong đường ống trước khi lắp đặt.
/ Flush and clean the water supply pipes
Open the supply valves to flush out debris, ensure no sand or foreign particles remain.

2

Kết nối dây cấp nước
Nối dây cấp nước nóng và lạnh vào đúng đầu chờ tương ứng. Đảm bảo không lắp nhầm vị trí nóng – lạnh.
/ Install the flexible hoses
Connect the hot and cold hoses to the water outlets. Ensure correct connection (HOT / COLD).

Siết chặt các đầu nối
Siết chặt các đầu ren G1/2 bằng mỏ lết. Không siết quá lực để tránh hỏng ren hoặc biến dạng gioăng.
/ Tighten the connections
Tighten the G1/2 fittings securely using an adjustable wrench. Do not overtighten to avoid thread damage.

Kiểm tra sau khi lắp đặt
Mở van cấp nước từ từ và kiểm tra toàn bộ các vị trí kết nối. Đảm bảo không có hiện tượng rò rỉ nước.
/ Turn on water and check for leakage
Slowly open the supply valves.
Check all connections for leakage.

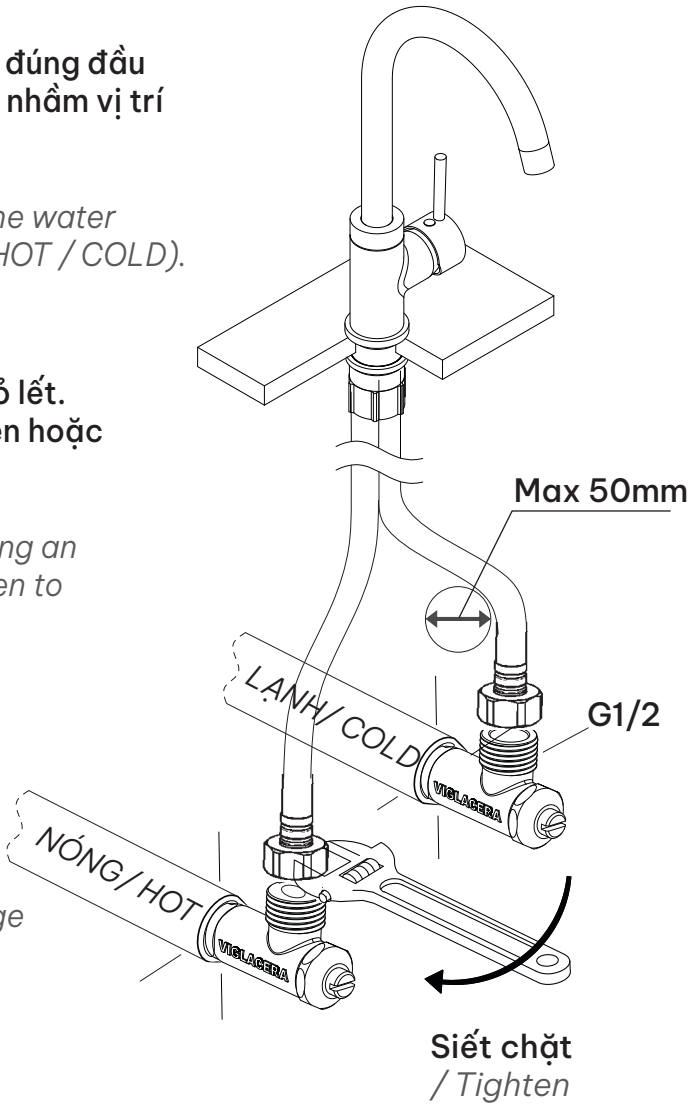

HƯỚNG DẪN SỬ DỤNG/ *USER MANUAL*

1 **Điều chỉnh lưu lượng nước.**
/ Adjust water flow.

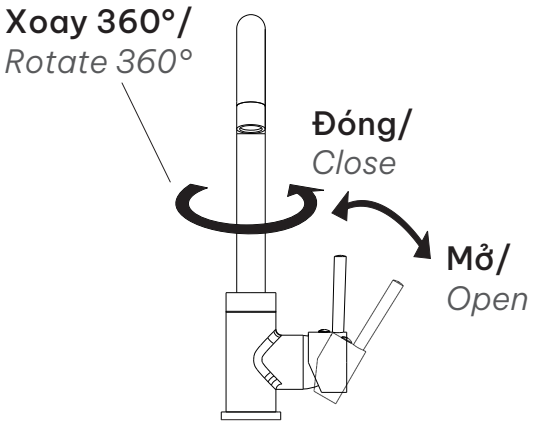

2 **Điều chỉnh nhiệt độ nước.**
/ Adjust water temperature.

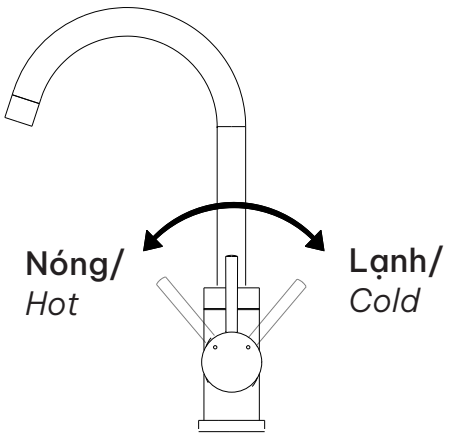

ĐIỀU KIỆN SỬ DỤNG/ *OPERATING CONDITIONS*

Áp lực nước/
Water pressure:
P = 1 – 5 bar

Nhiệt độ nước nóng đầu vào/
Hot water inlet temperature:
T ≤ 85°C

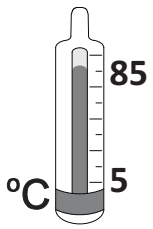

LƯU Ý KHI SỬ DỤNG/ *NOTES*

Kiểm tra nhiệt độ nước trước khi sử dụng để tránh bỏng./ *Check the water temperature before use to avoid scalding.*

Không xoay tay gạt đột ngột hoặc quá mạnh./ *Do not operate the handle abruptly or apply excessive force.*

Trong trường hợp áp lực nước không ổn định, nên lắp van điều áp phù hợp./ *If water pressure is unstable, install a suitable pressure reducing valve.*

Không để sản phẩm tiếp xúc trực tiếp với xi măng, vữa hoặc hóa chất xây dựng trong quá trình lắp đặt./ *Do not allow the product to come into contact with cement, mortar, or construction chemicals during installation.*

VI

HƯỚNG DẪN VỆ SINH

Sản phẩm sen vòi và các sản phẩm mạ thường xuyên tiếp xúc với nước, xà phòng và môi trường ẩm ướt nên dễ bám cặn, ố vàng và xỉn màu. Nếu không vệ sinh đúng cách, lớp mạ có thể bị trầy xước và ăn mòn.

Lưu ý

- Không tác động lực mạnh lên sản phẩm.
- Khóa van cấp nước khi không sử dụng trong thời gian dài.

Cách vệ sinh

- Vệ sinh hằng ngày hoặc sau khi sử dụng.
- Sử dụng chất tẩy rửa trung tính (pH 5.5–7). Không dùng các chất tẩy rửa có tính axit/bazơ mạnh; chứa clo, natri hypochlorite hoặc hạt mài.
- Lau bằng khăn, mút mềm. Không dùng bàn chải sắt, giấy nhám, vải nylon thô.

EN

CLEANING INSTRUCTIONS

Shower fixtures and other plated products are frequently exposed to water, soap and humid environments, which may cause scale buildup, yellowing and surface dullness. Improper cleaning may scratch or corrode the plating layer.

Notes

- *Do not subject the product to excessive force or strong impact.*
- *Turn off the water shut-off valve when the product is not in use for an extended period.*

Cleaning Instructions

- *Clean the product daily or after use*
- *Use a neutral detergent (pH 5.5–7). Do not use cleaning agents with strong acidity or alkalinity, or those containing chlorine, sodium hypochlorite, or abrasive particles.*
- *Wipe with a soft cloth or sponge. Do not use steel brushes, sandpaper, or coarse nylon pads.*

Khăn mềm, mút mềm /
Soft cloth or sponge

✔

Bàn chải sắt, giấy nhám, vải nylon /
Steel brush, sandpaper, coarse nylon pad

✕

Chất tẩy trung tính /
Neutral detergent

✔

Chất tẩy rửa axit/bazơ mạnh /
Strong acidic/alkaline cleaners

✕

XỬ LÝ SỰ CỐ/ *TROUBLESHOOTING*

	NGUYÊN NHÂN/ *CAUSE*	CÁCH KHẮC PHỤC/ *SOLUTION*
Lưu lượng nước ra yếu. */ Low water flow.*	Van cấp chưa mở hết. */ Supply valve not fully open.*	Mở hết van cấp. */ Fully open the supply valve.*
	Miệng vòi bị bẩn. */ Aerator clogged.*	Tháo miệng vòi và vệ sinh sạch. */ Remove and clean the aerator.*
Rò rỉ tại thân vòi hoặc vị trí kết nối. */ Leakage at faucet body or connections*	Đai ốc vị trí kết nối bị lỏng. */ Loose connecting nut.*	Siết chặt lại đai ốc. */ Tighten the nut securely.*
	Lõi van bị nứt. */ Damaged cartridge.*	Thay lõi van nếu cần. */ Replace the cartridge if necessary.*
	Thiếu hoặc hỏng gioăng kín nước tại các vị trí kết nối. */ Missing or damaged sealing gasket at connections.*	Bổ sung hoặc thay gioăng kín nước. */ Install or raplace sealing gaskets.*

VIGLACERA

THỜI GIAN BẢO HÀNH
WARRANTY PERIOD

Phần thân vòi: 03 năm/ *Faucet body: 03 years*
Phần phụ kiện: 01 năm/ *Accessories: 01 year*

TỔNG ĐÀI BẢO HÀNH
WARRANTY CALL CENTER

1800 58 58 05

viglacera.vn

CÔNG TY TNHH MỘT THÀNH VIÊN THIẾT BỊ VỆ SINH VIGLACERA
Tầng 1, Tòa nhà Viglacera, số 1 Đại lộ Thăng Long, Phường Đại Mỗ, TP. Hà Nội, Việt Nam

VIGLACERA SANITARY WARE COMPANY LIMITED
1st Floor, Viglacera Tower, No.1 Thang Long Avenue, Dai Mo Ward, Hanoi, Vietnam