VIGLACERA

PRODUCT SPECIFICATION

Product Code
VG111

F-VG111260618

BẢN VẼ KỸ THUẬT | *TECHNICAL DRAWINGS*

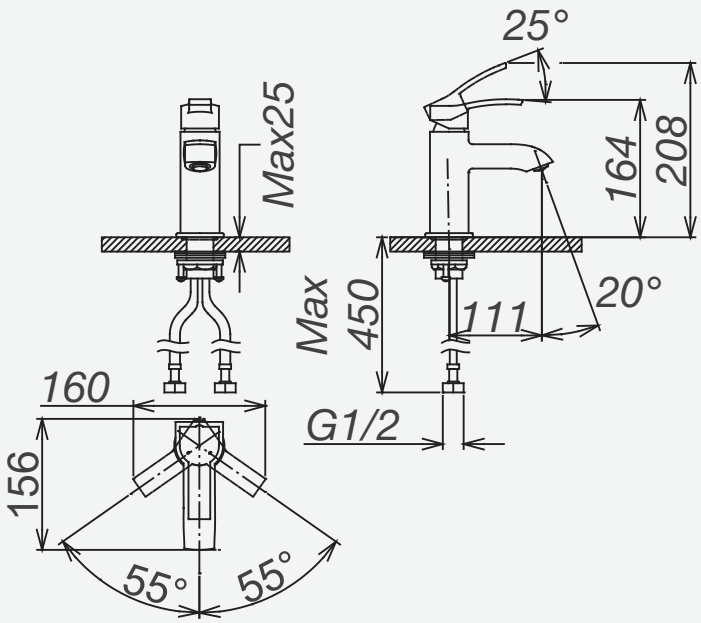

MÀU SẮC | *COLOR*

Nikel-Chrome

TIÊU CHUẨN KỸ THUẬT | *PRODUCT SPECIFICATIONS*

Loại sản phẩm *Product Type*	Vòi chậu thấp 1 lỗ *Single-hole Low-spout Faucet*
Kích thước sản phẩm *Product dimension*	D156 x R160 x C208 *L156 x W160 x H208*
Vật liệu *Material*	Đồng mạ Ni-Cr *Brass plated Ni-Cr*
Áp lực nước *Water pressure*	0,08 - 0,5 MPa
Chế độ *Mode*	Nóng lạnh *Hot & Cold*
Nơi sản xuất *Made in*	Việt Nam *Vietnam*

ĐẶC ĐIỂM | *FEATURES*

- Lớp mạ bền đẹp với thời gian
  Durable finish that maintains its beauty over time.
- Thiết kế tối giản, chắc chắn, kiểu dáng hiện đại
  Minimalist design, cogent, modern design
- Miệng vòi với dòng nước tạo bọt, mang lại cảm giác êm ái, dễ chịu khi sử dụng
  Faucet mouth with aerator, brings a smooth and comfortable feeling when used.
- Van điều khiển xuất sứ từ Châu Âu có độ bền cao, chống rò rỉ ở mọi áp lực nước trong quá trình sử dụng
  Faucet mouth with aerator, brings a smooth and comfortable feeling when used.
- Dễ dàng lắp đặt
  Easy installation.

ĐẶC TÍNH LƯU LƯỢNG | *FLOWRATE PERFORMANCE*

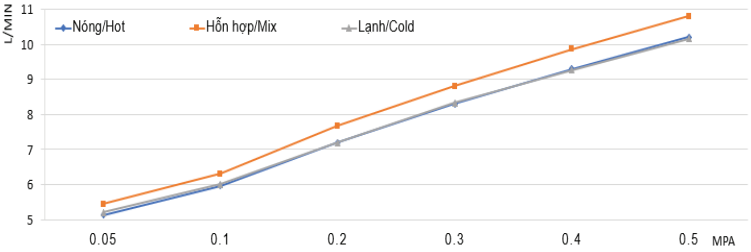

TIÊU CHUẨN | *STANDARD*

Đạt tiêu chuẩn
Meets and exceeds

TCCS SV-2016

LƯU Ý | *NOTES*

Thông số kỹ thuật và kích thước sản phẩm có thể được điều chỉnh nhằm cải tiến chất lượng mà không cần báo trước
Specifications and sizes are subject to change without notice

Bản quyền thuộc Công ty TNHH MTV Thiết bị vệ sinh Viglacera
All rights reserved by Viglacera Sanitary Ware Company Limited

viglacera.vn