VIGLACERA

HƯỚNG DẪN LẮP ĐẶT & SỬ DỤNG

Installation & User Manual

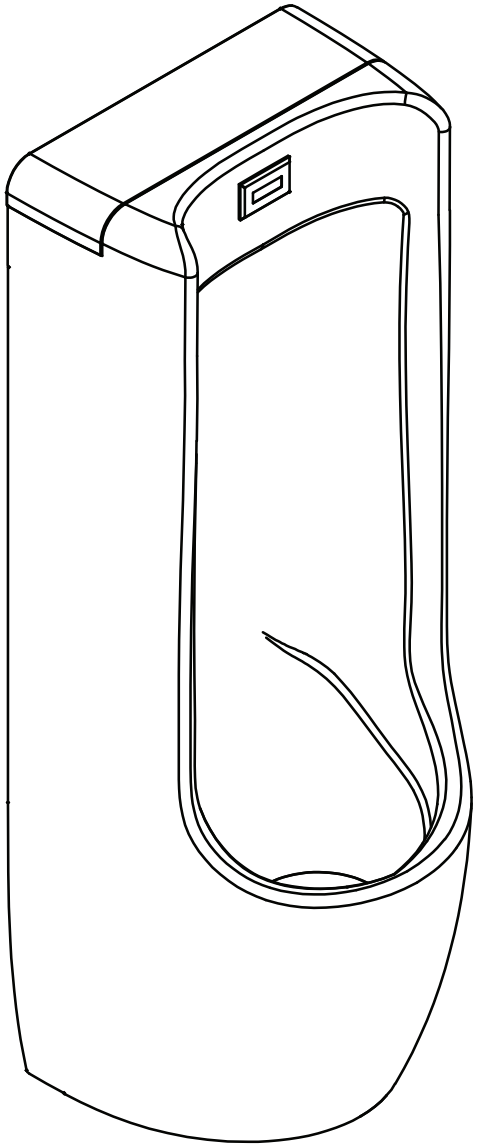

TIỂU NAM ĐẶT SÀN

Floor-mount Urinal

ÁP DỤNG VỚI MÃ TIỂU NAM TD4

Applicable to Floor-mount Urinal TD4

CHÚ Ý AN TOÀN/ *SAFETY PRECAUTIONS*

VI	⚠ CHÚ Ý
Bắt buộc	Hướng dẫn này rất quan trọng cho việc lắp đặt và sử dụng bồn tiểu Viglacera. Vui lòng đọc kỹ trước khi sử dụng sản phẩm.
	Tuân thủ tuyệt đối sách hướng dẫn để đảm bảo an toàn và tránh gây hỏng hóc.
	Sử dụng các phụ kiện đi kèm hoặc được chỉ định.
Cấm	Không tác động lực mạnh hoặc va đập vào bồn tiểu gây hỏng hóc hoặc rò rỉ nước.
	Không văn dây cấp nước quá mạnh, không để tàn thuốc lá, vật sắc nhọn chạm vào dây cấp nước gây hỏng hóc.
	Khi sửa chữa, không tháo ống cấp nước khi van cấp nước đang mở.

EN	⚠ *CAUTION*
Mandatory	*This manual is essential for the installation and use of the Viglacera urinal. Please read carefully before use.*
	Strictly follow the instructions to ensure safety and prevent damage.
	Use only the supplied or specified accessories.
Prohibited	*Do not apply strong force or impact to the urinal to avoid damage or water leakage.*
	Do not overtighten the water supply hose. Keep cigarettes, knives, or sharp objects away from the hose to prevent damage.
	During maintenance, do not disconnect the water supply hose while the water valve is open.

DỤNG CỤ CẦN THIẾT/ *REQUIRED TOOLS*

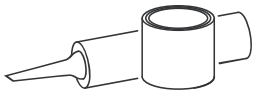

Keo silicon / *Silicone sealant*

Hoặc/Or

Xi măng trắng /*White cement*

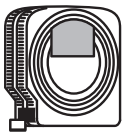

Thước dây / *Tape measure*

Cuộn băng tan / *Teflon tape*

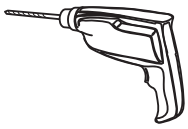

Máy khoan / *Drill*

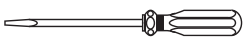

Tua vít / *Screwdriver*

Bút đánh dấu / *Marker pen*

Thước Nivo / *Nivo ruler*

BẢN VẼ LẮP ĐẶT/ *INSTALLATION DRAWING*

VI

Hình ảnh chỉ mang tính chất minh họa. Để kiểm tra thông tin chi tiết, vui lòng quét mã QR dán trên từng sản phẩm.

EN

Images are for illustration purposes only. For detailed information, please scan the QR code attached to each product.

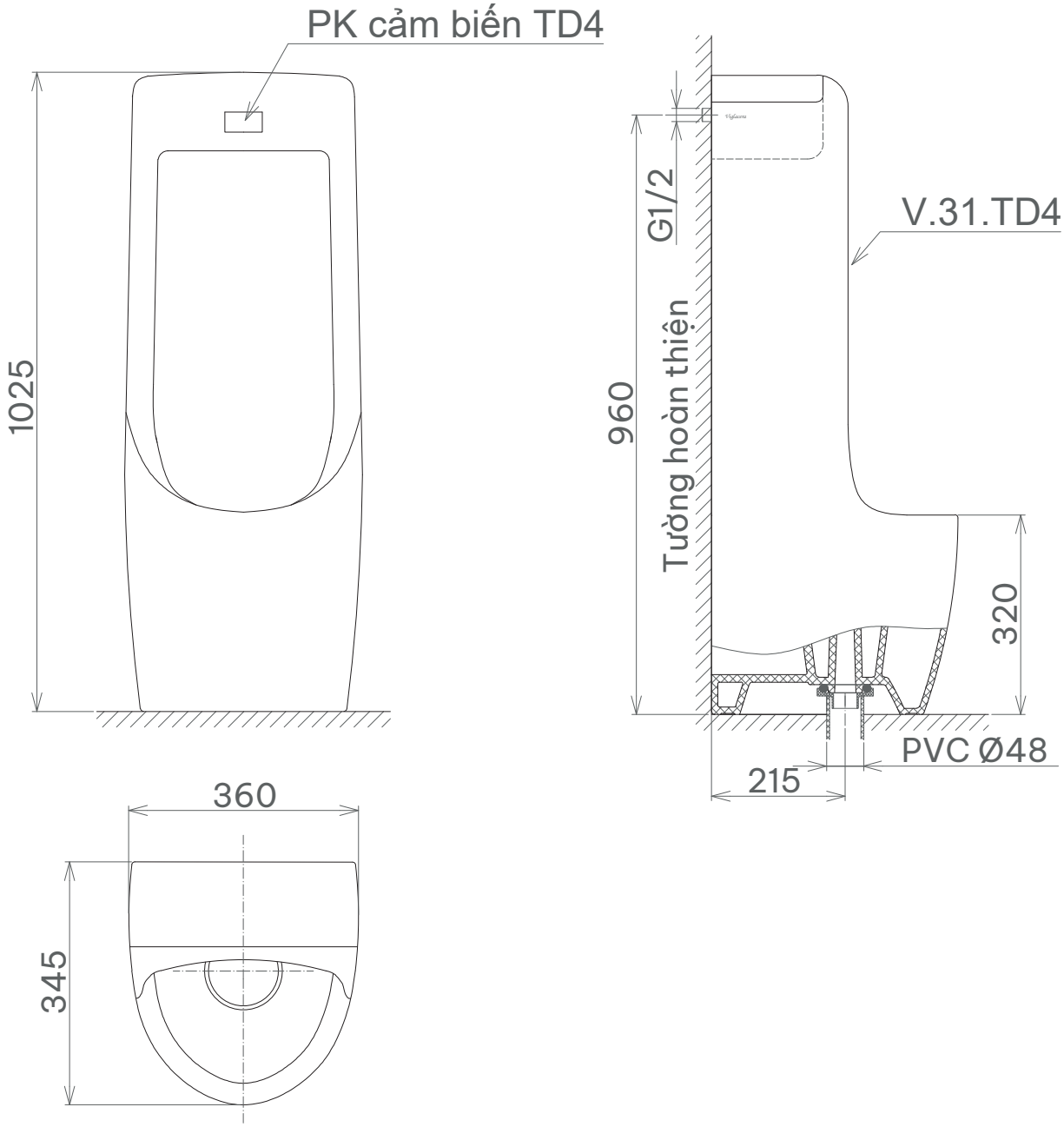

CÁC BƯỚC LẮP ĐẶT/ *INSTALLATION STEPS*

1

Cắt ống thải chờ sao cho khoảng cách cao hơn 2 mm so với mặt sàn.
/ Cut the waste pipe so that the distance is 2 mm higher than the floor surface.

Vệ sinh sạch mặt sàn để thi công lắp đặt.
/ Clean the floor surface for installation.

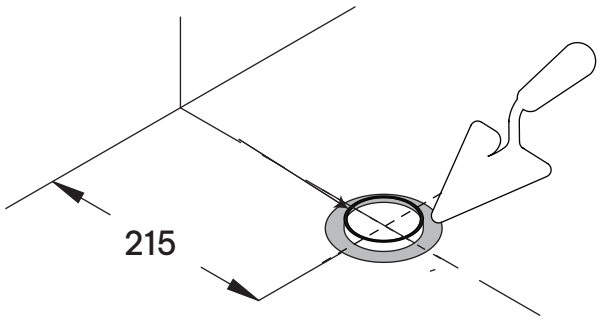

2

Lấy dấu để xác định vị trí trên nền sàn.
/ Take marks to determine the location on the floor.

Trải xi măng trăng theo vạch dấu.
/ Spread white cement along the marked line.

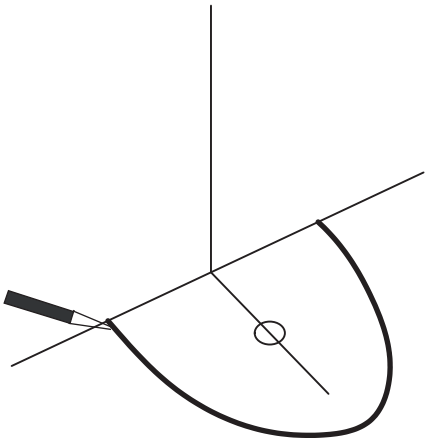

3

Quấn băng tan, bơm silicon xung quanh phần ống kết nối sàn.
/ Wrap tape, inject silicone around the floor connection pipe

Đặt bích nối sàn.
/ Install the drain valve.

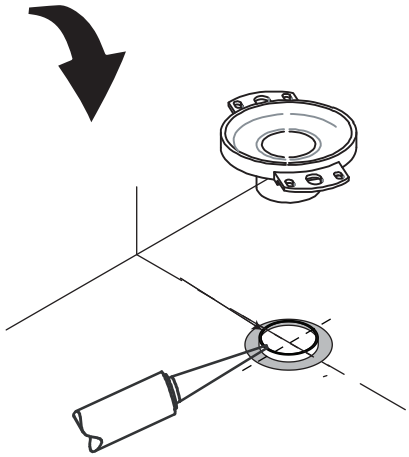

4

Đặt gioang cao su.
/ Install rubber gasket.

Đặt tiểu lại đúng vị trí.
/ Put the pee back in the right place.

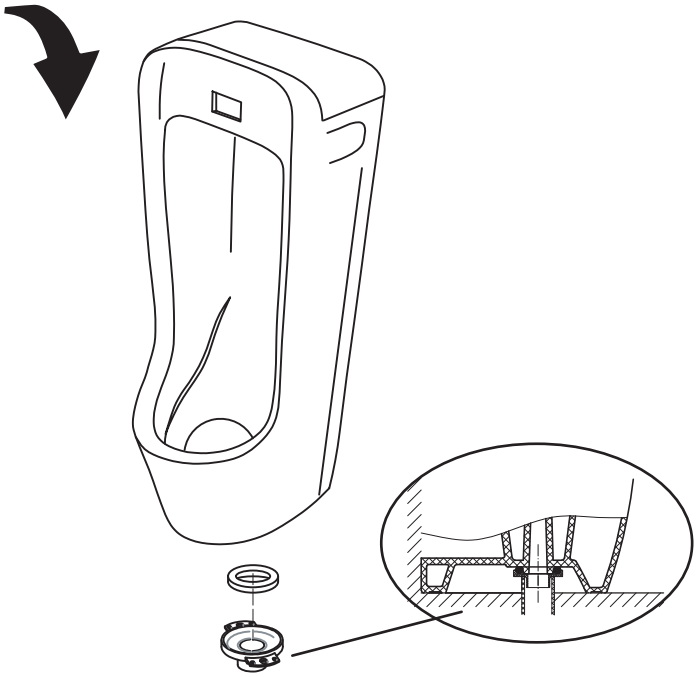

5

Sử dụng keo Silicon trét xung quanh viền áp tường của tiểu.
/ Use silicone caulk to caulk around the baseof urinal.

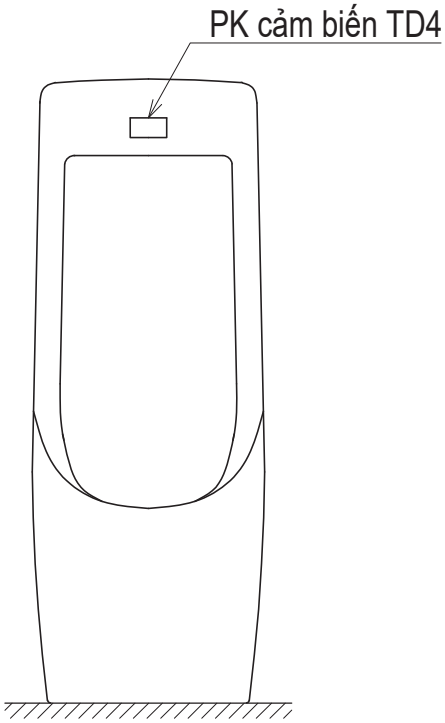

Sàn hoàn thiện

VI

⚠ CHÚ Ý KHI SỬ DỤNG

Không tác động lực mạnh hoặc treo, đặt vật nặng lên thân tiểu hoặc phụ kiện (van xả, ống cấp nước).

Không xả giấy vệ sinh, tàn thuốc hoặc vật cứng khác vào bồn tiểu.

Đóng van cấp nước khi không sử dụng trong thời gian dài.

Sau khi lắp đặt, nên kiểm tra hoạt động của van xả, đảm bảo lưu lượng nước và thời gian xả phù hợp.

Vui lòng liên hệ Trung tâm Bảo hành & Chăm sóc khách hàng Viglacera khi cần hướng dẫn chi tiết hoặc xử lý sự cố.

EN

⚠ *PRECAUTIONS FOR USE*

Do not apply excessive force or hang heavy objects onto the urinal body or accessories (flush valve, water supply pipe).

Do not dispose of toilet paper, cigarette butts, or other solid objects into the urinal.

Turn off the water supply valve when the product is not used for an extended period.

After installation, check the operation of the flush valve to ensure proper water flow and flushing duration.

Please contact Viglacera Warranty & Customer Call Center for detailed guidance or troubleshooting assistance if needed.

VI

VỆ SINH SẢN PHẨM

Dụng cụ vệ sinh & chất tẩy rửa

Nên sử dụng bàn chải mềm, khăn/mút mềm để làm sạch. Không sử dụng các dụng cụ có thể gây trầy xước bề mặt như bàn chải kim loại, bàn chải nylon có chứa hạt mài, giấy nhám hoặc vải cứng.

EN

PRODUCT CLEANING

Cleaning Tools & Detergents

Use a soft brush, cloth, or sponge for cleaning. Do not use metal brushes, abrasive nylon pads, sandpaper, or hard materials that may scratch the surface.

Nên sử dụng chất tẩy rửa trung tính (pH 5.5–7) hoặc chất tẩy rửa gia dụng. Không sử dụng chất tẩy rửa công nghiệp có tính axit hoặc kiềm mạnh (pH ≥ 11 hoặc pH ≤ 2) hoặc dung dịch có chứa hạt mài vì có thể gây xước và ăn mòn bề mặt men.

Use neutral detergents (pH 5.5–7) or mild household cleaners. Do not use industrial cleaners with strong acidity or alkalinity (pH ≥ 11 or pH ≤ 2) or abrasive objects, as they may damage the glazed surface.

Không để hóa chất tẩy rửa lưu lại trên bề mặt sản phẩm quá lâu. Sau khi vệ sinh cần xả nước và lau khô.

Do not leave cleaning agents on the product surface for an extended period. Rinse thoroughly and wipe dry after cleaning.

Không đổ dung dịch thông cống có tính axit hoặc kiềm mạnh vào đường thoát thải vì có thể gây hư hỏng sản phẩm và hệ thống ống.

Do not pour strong acidic or alkaline drain cleaners into the drainage system, as they may damage the product and piping system.

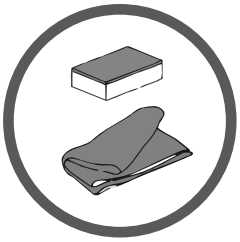

Khăn mềm, mút mềm /
Soft cloth or sponge
✔

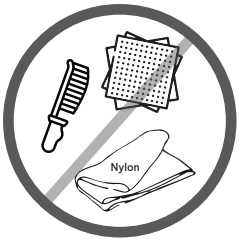

Bàn chải sắt, giấy nhám, vải nylon /
Steel brush, sandpaper, coarse nylon pad
✕

Chất tẩy trung tính /
Neutral detergent
✔

Chất tẩy rửa axit/bazơ mạnh /
Strong acidic/alkaline cleaners
✕

Các bước vệ sinh

Bước 1: Xả nước trước khi vệ sinh để làm ướt bề mặt.

Bước 2: Thoa trực tiếp chất tẩy rửa lên khu vực cần làm sạch.

Bước 3: Dùng bàn chải mềm hoặc mút mềm chà nhẹ.

Bước 4: Xả nước để loại bỏ hoàn toàn chất tẩy rửa.

Bước 5: Lau khô bề mặt bằng khăn mềm để tránh đọng nước và ố vàng.

Cleaning Procedure

Step 1: Flush the urinal to wet the surface before cleaning.

Step 2: Apply the cleaning agent directly to the area to be cleaned.

Step 3: Gently scrub with a soft brush or sponge.

Step 4: Flush with clean water to remove all cleaning residues.

Step 5: Wipe dry with a soft cloth to prevent water stains and discoloration.

VIGLACERA

THỜI GIAN BẢO HÀNH
WARRANTY PERIOD

Phần sứ: 10 năm/ *Ceramic body: 10 years*
Phần phụ kiện: 01 năm/ *Accessories: 01 year*

TỔNG ĐÀI BẢO HÀNH
WARRANTY CALL CENTER

1800 58 58 05

viglacera.vn

CÔNG TY TNHH MỘT THÀNH VIÊN THIẾT BỊ VỆ SINH VIGLACERA
Tầng 1, Tòa nhà Viglacera, số 1 Đại lộ Thăng Long, Phường Đại Mỗ, TP. Hà Nội, Việt Nam

VIGLACERA SANITARY WARE COMPANY LIMITED
1st Floor, Viglacera Tower, No.1 Thang Long Avenue, Dai Mo Ward, Hanoi, Vietnam